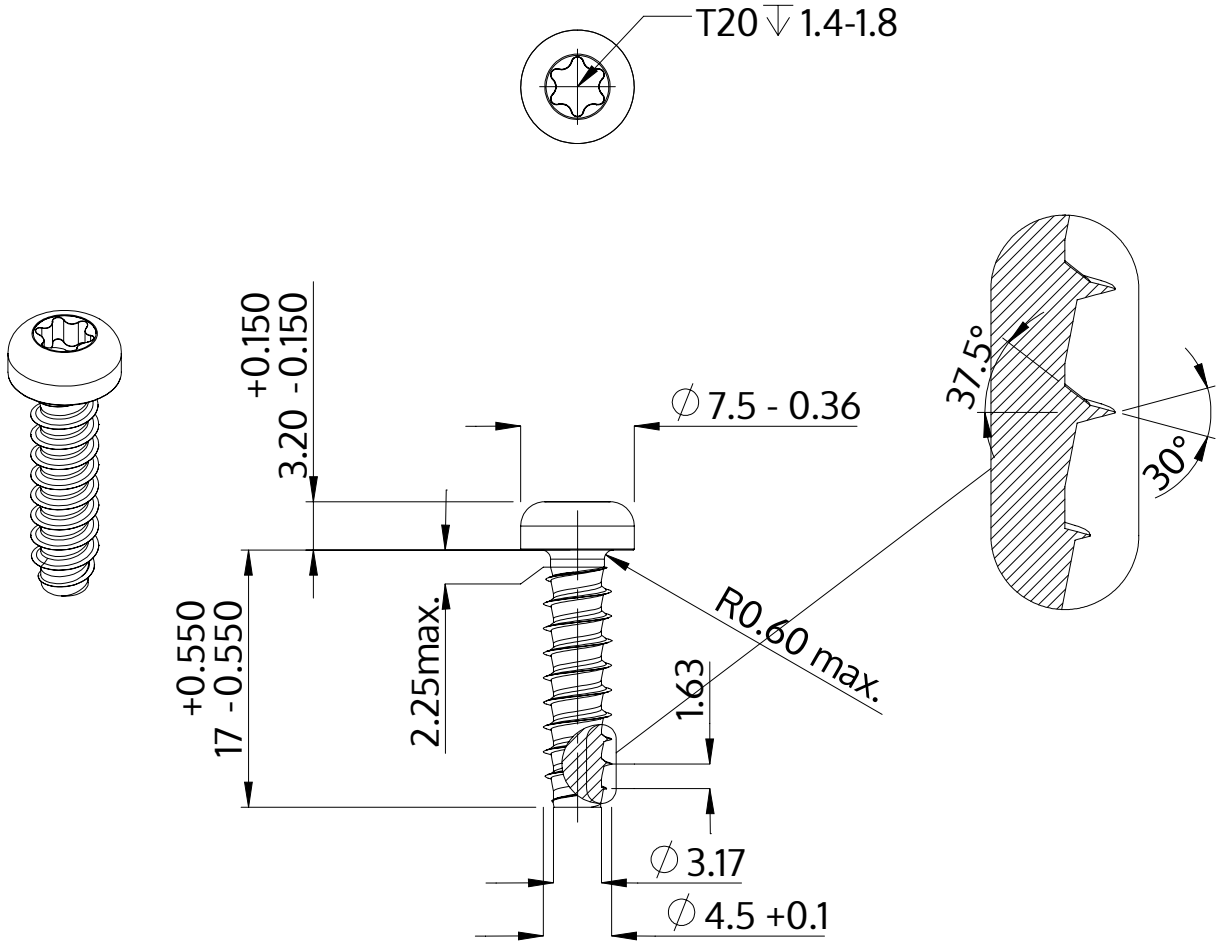

Descrição	STP39 4.5x17.0 - T20
Material	inox A2
Superfície	Decapado e passivado
Peso	2.084 kg / 1000 peças

SCREWERK	**STP390450170E**	
Desenho Métrico A4	Escala 2:1	2024-10