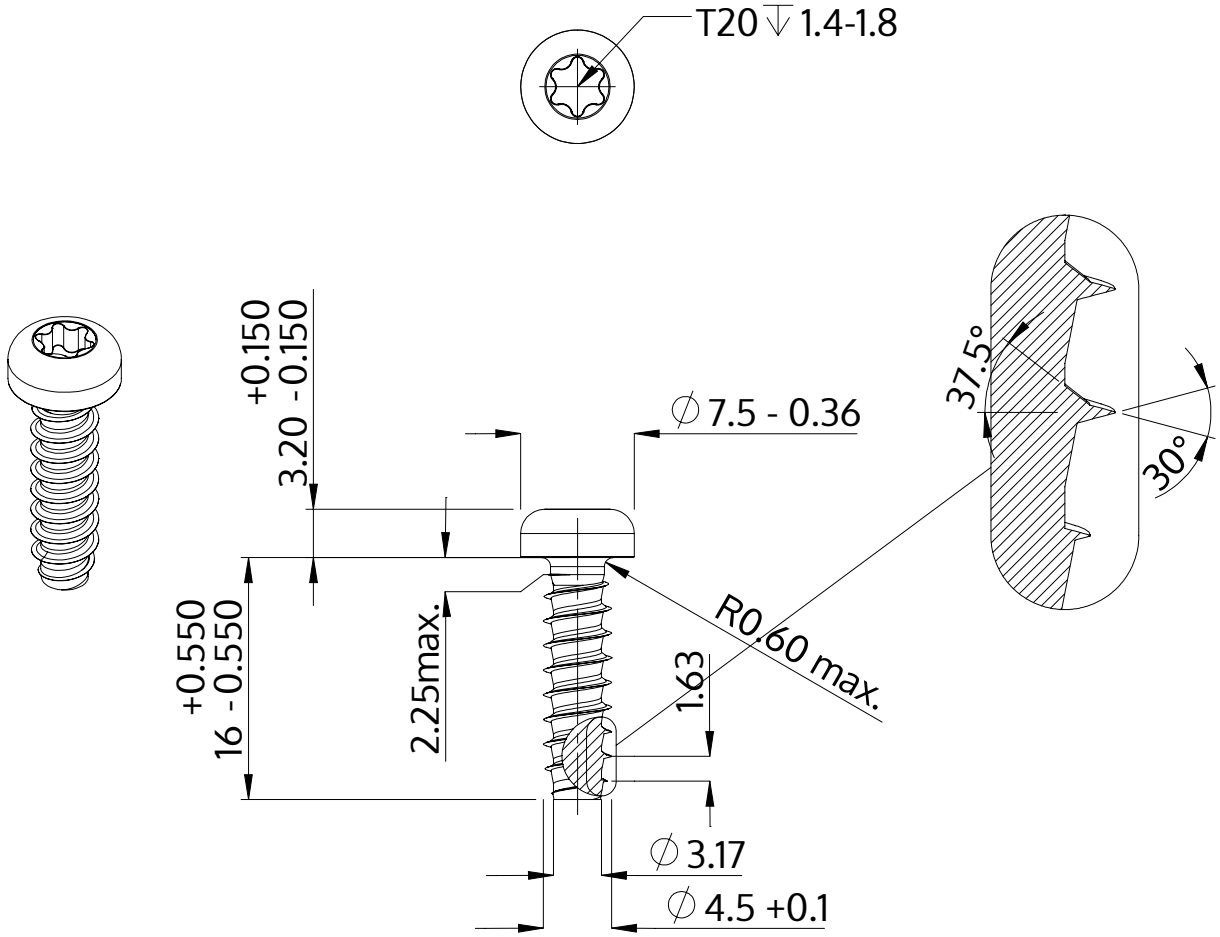


| | |
|---|---|
| Descrição | STP39 4.5x16.0 - T20 |
| Material | aço, endurecido |
| Superfície | zincado 5-7 µm, galvanizado, azul / passivado transparente |
| Peso | 2.007 kg / 1000 peças |

| | | |
|---|---|---|
| SCREWERK | **STP390450160S** | |
| Desenho Métrico A4 | Escala 2:1 | 2024-10 |