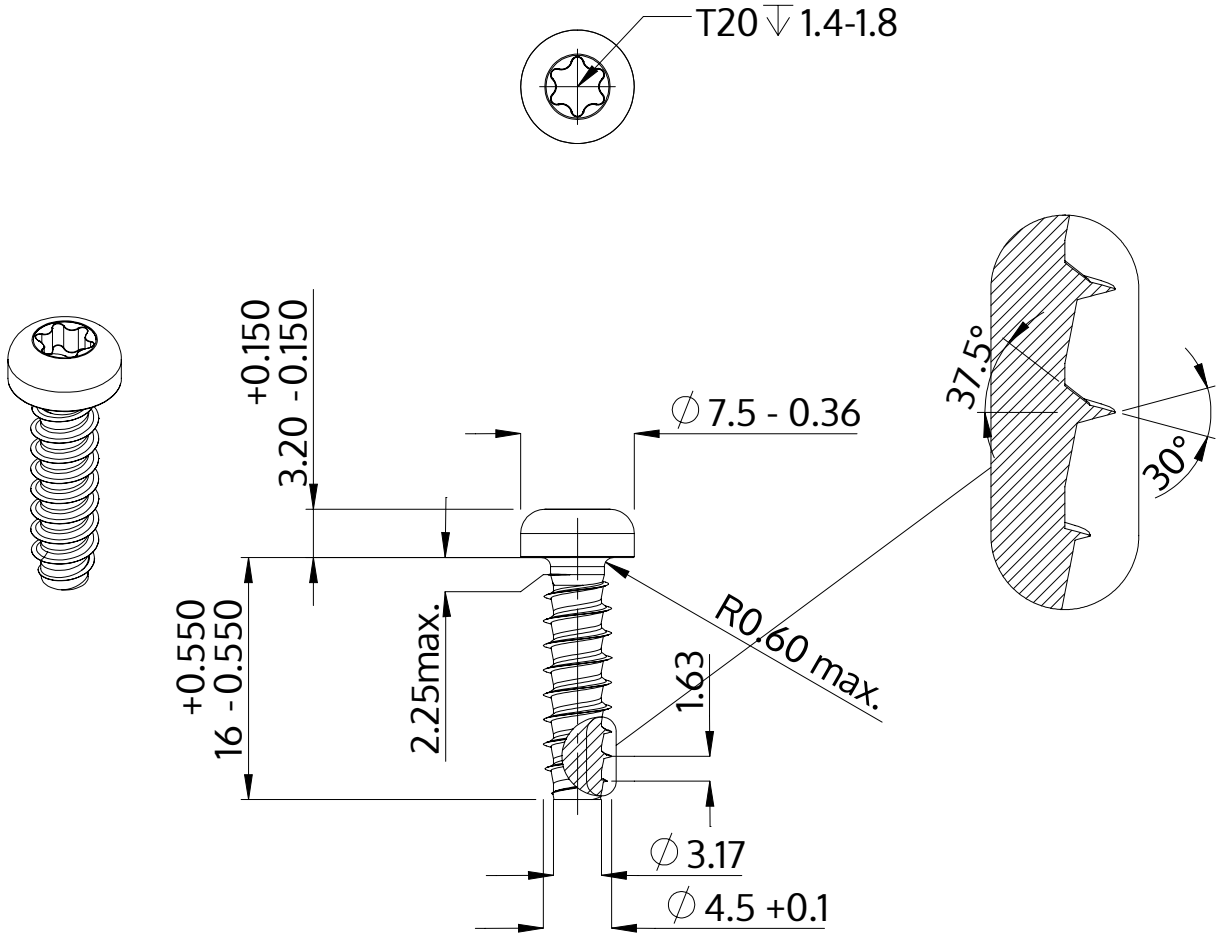

Descripción	STP39 4.5x16.0 - T20
Material	Acero Inoxidable A2
Superficie	Laminado brillante, barnizado y pasivado
Peso	2.007 kg / 1000 Piezas

SCREWERK	**STP390450160E**	
Diseño métrico	Escalada 2:1	2024-10