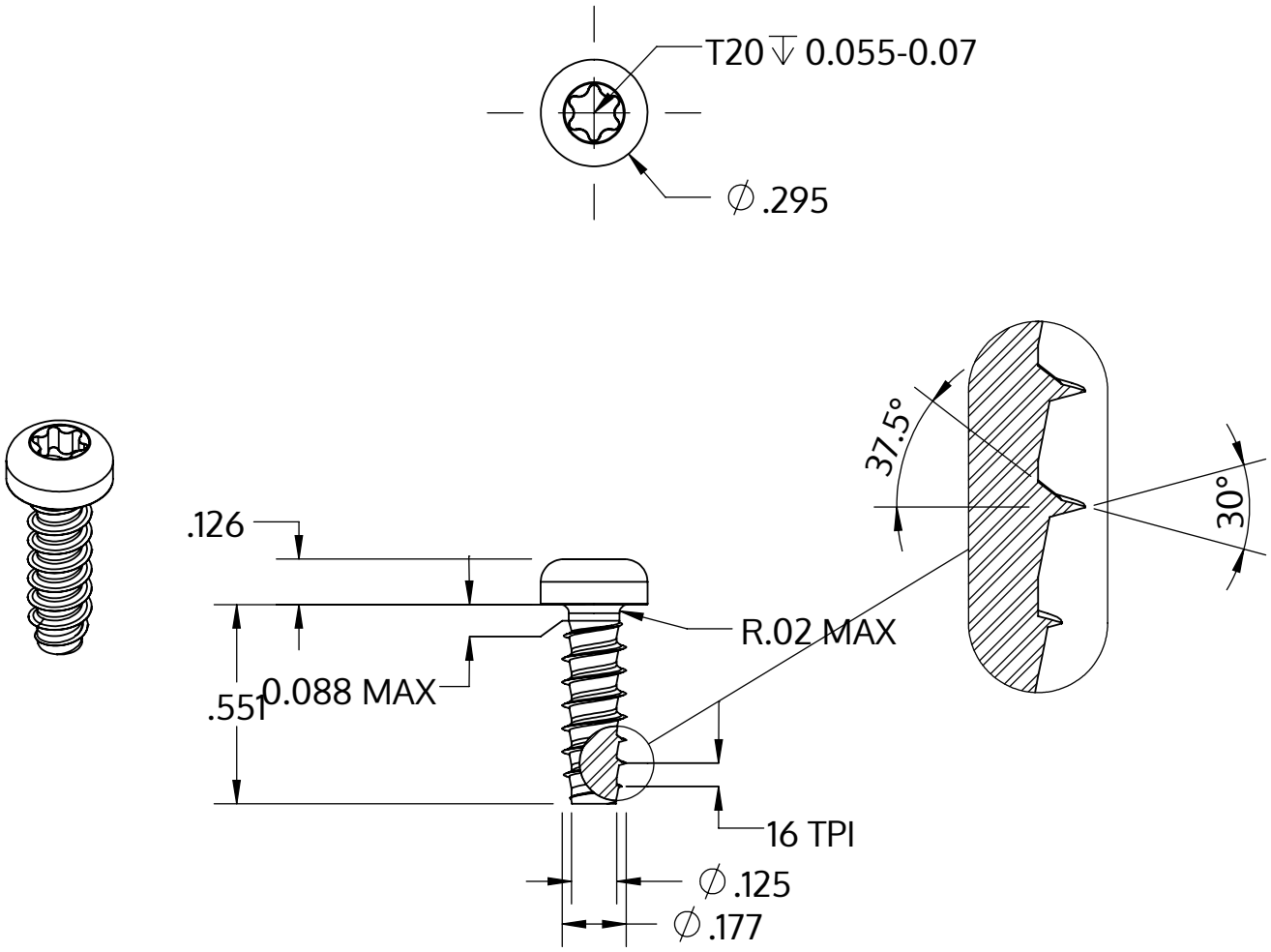

Metric size	M4.5 x 1.63 mm
US size (converted)	#9.5-16
	Tolerances [inch]
Length	+/- 0.021
Head diameter	+0 / -0.014
Head height	+/- 0.005
Thread diameter	+0.003 / -0

Descrição	STP39 4.5x14.0 - T20
Material	inox A2
Superfície	Decapado e passivado
Peso	1.853 kg / 1000 peças

SCREWERK	**STP390450140E**	
_Zoll Zeichnung Größe A	Escala 2:1	2024-10