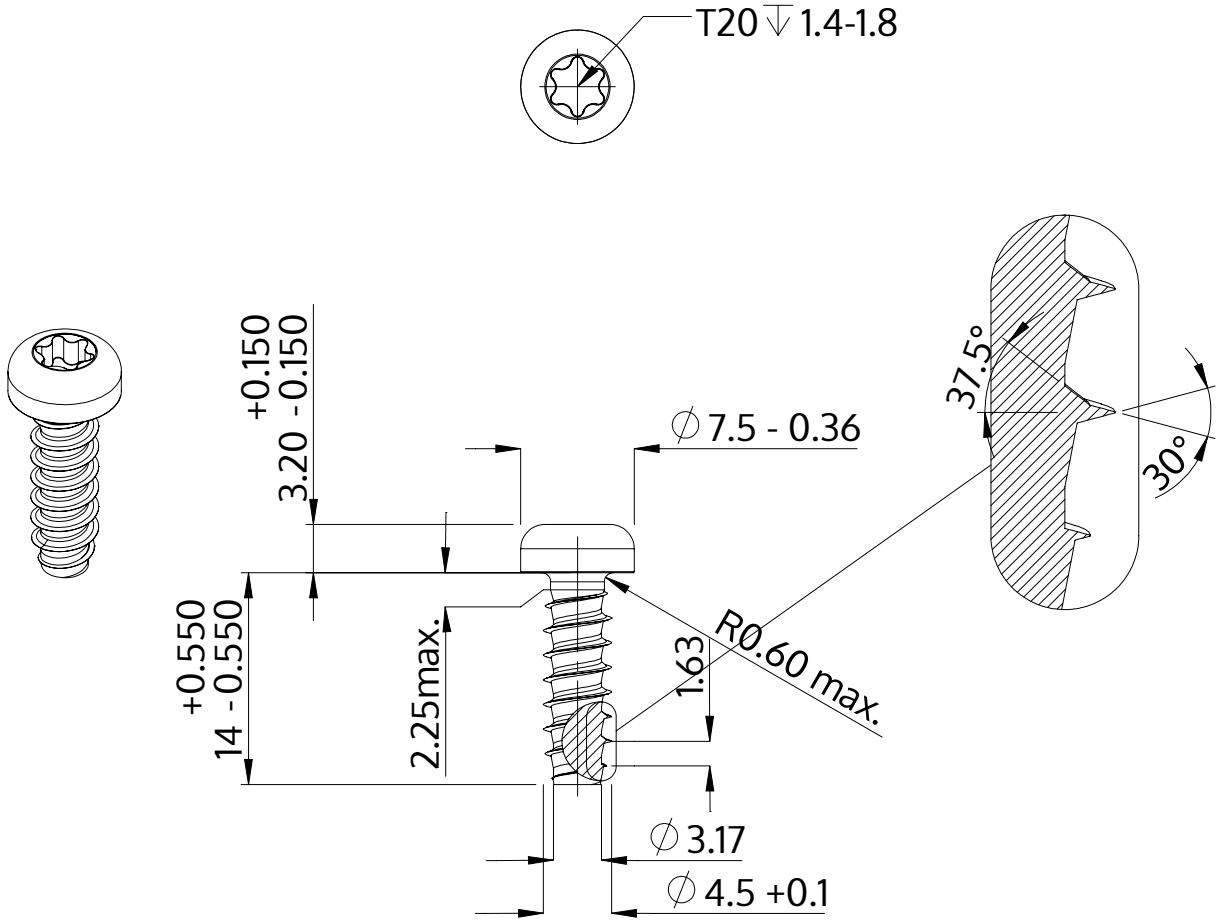

Beschreibung	STP39 4.5x14.0 - T20
Werkstoff	Edelstahl A2
Oberfläche	blank, gebeizt und passiviert
Gewicht	1.853 kg / 1000 Stück

SCREWERK	**STP390450140E**	
Metrische Zeichnung A4	Skalierung 2:1	2024-10