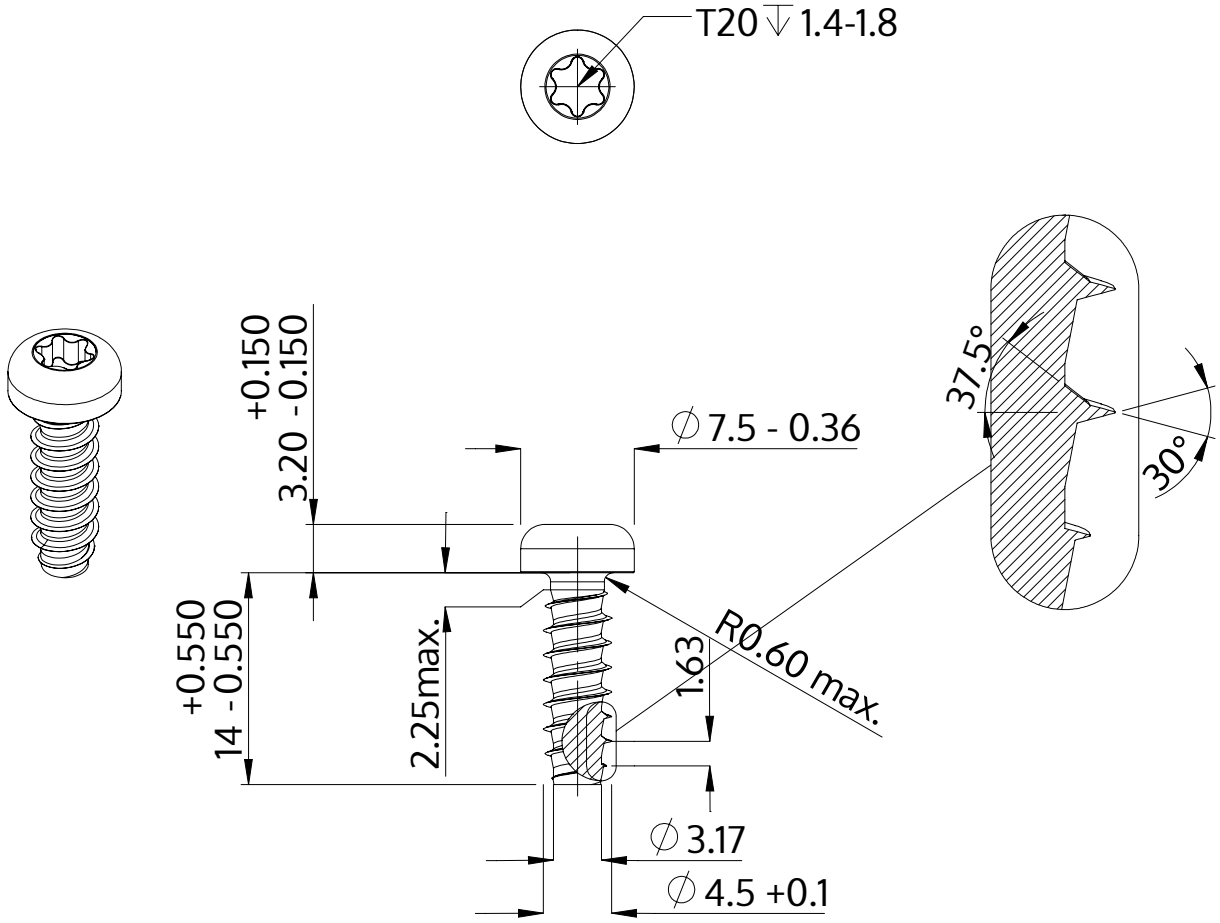

Описание	STP39 4.5x14.0 - T20
Материал	неръждаема стомана A2
Повърхност	гланциран, полиран, пасиваран
Тегло	1.853 kg / 1000 Бройка

SCREWERK	**STP390450140E**	
Метричен дизайн A4	Мащаб 2:1	2024-10