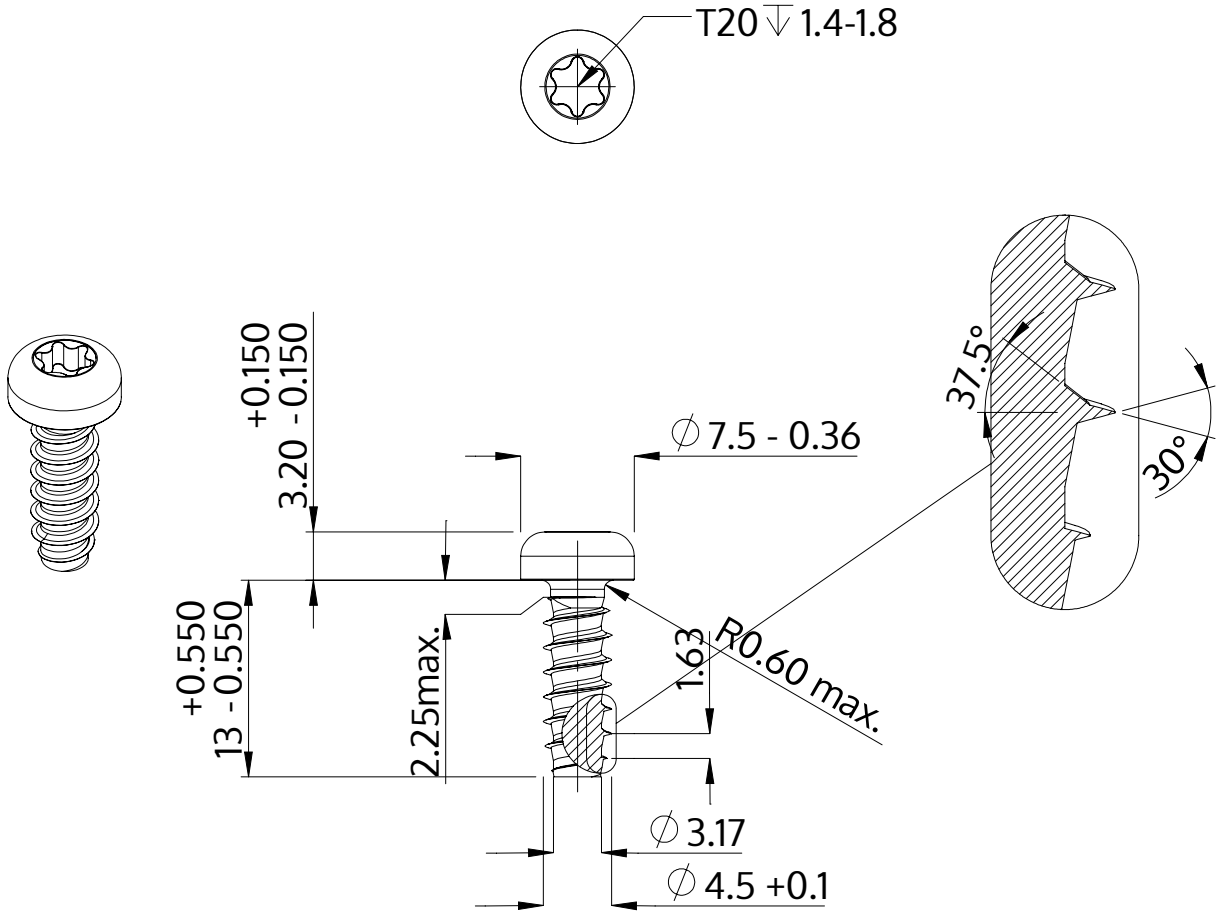

Beskrivelse	STP39 4.5x13.0 - T20
Materiale	Ædelstål A2
Overflade	blank, bejdset og passiveret
Vægt	1.776 kg / 1000 stykke

SCREWERK	**STP390450130E**	
Metrisk tegning A4	Skalering 2:1	2024-05