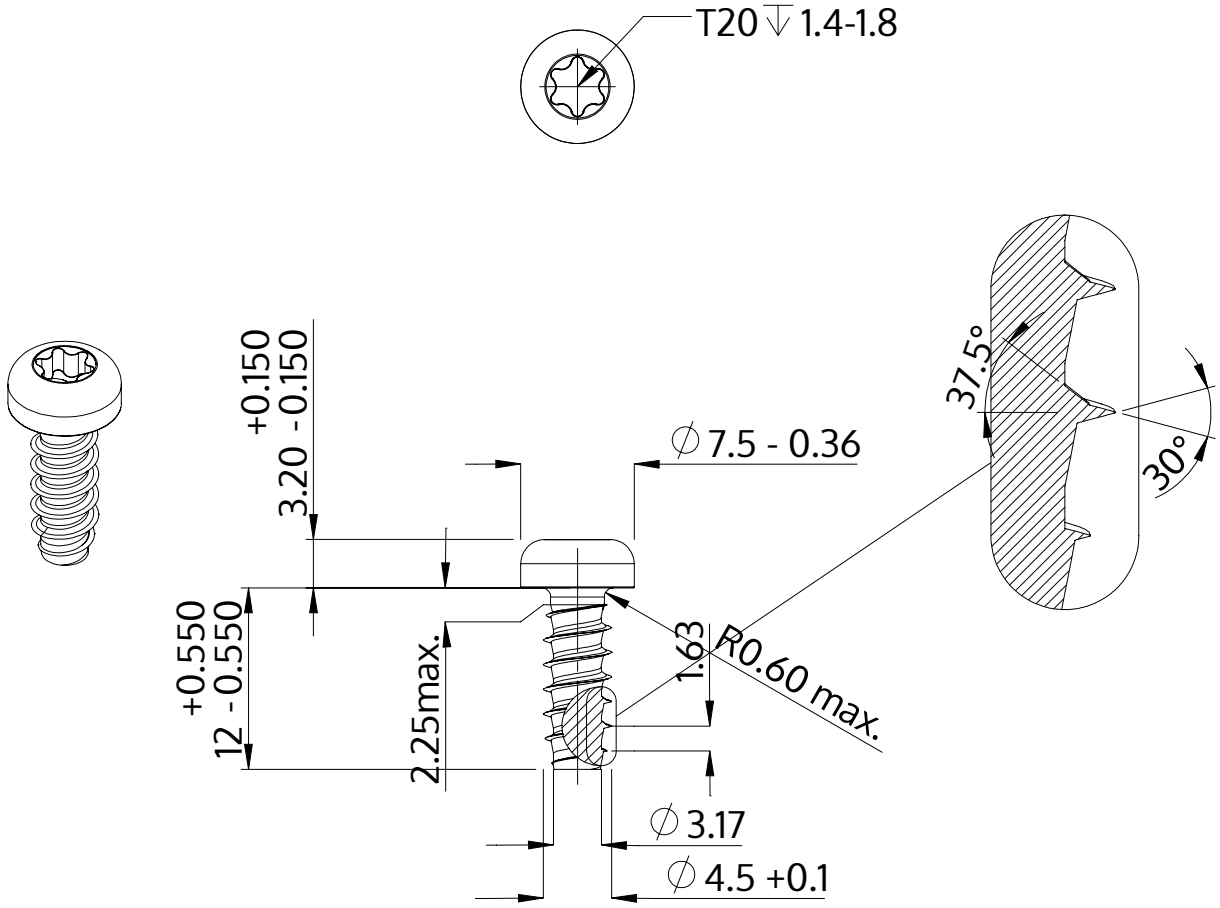

Beschrijving	STP39 4.5x12.0 - T20
Materiaal	veredeld staal
Oppervlak	verzinkt 5-7 µm, getempert, blauw / transparant gepassiveerd
Gewicht	1.699 kg / 1000 stuk

SCREWERK	**STP390450120S**	
Metrische tekening A4	Schaal None:1	2024-04