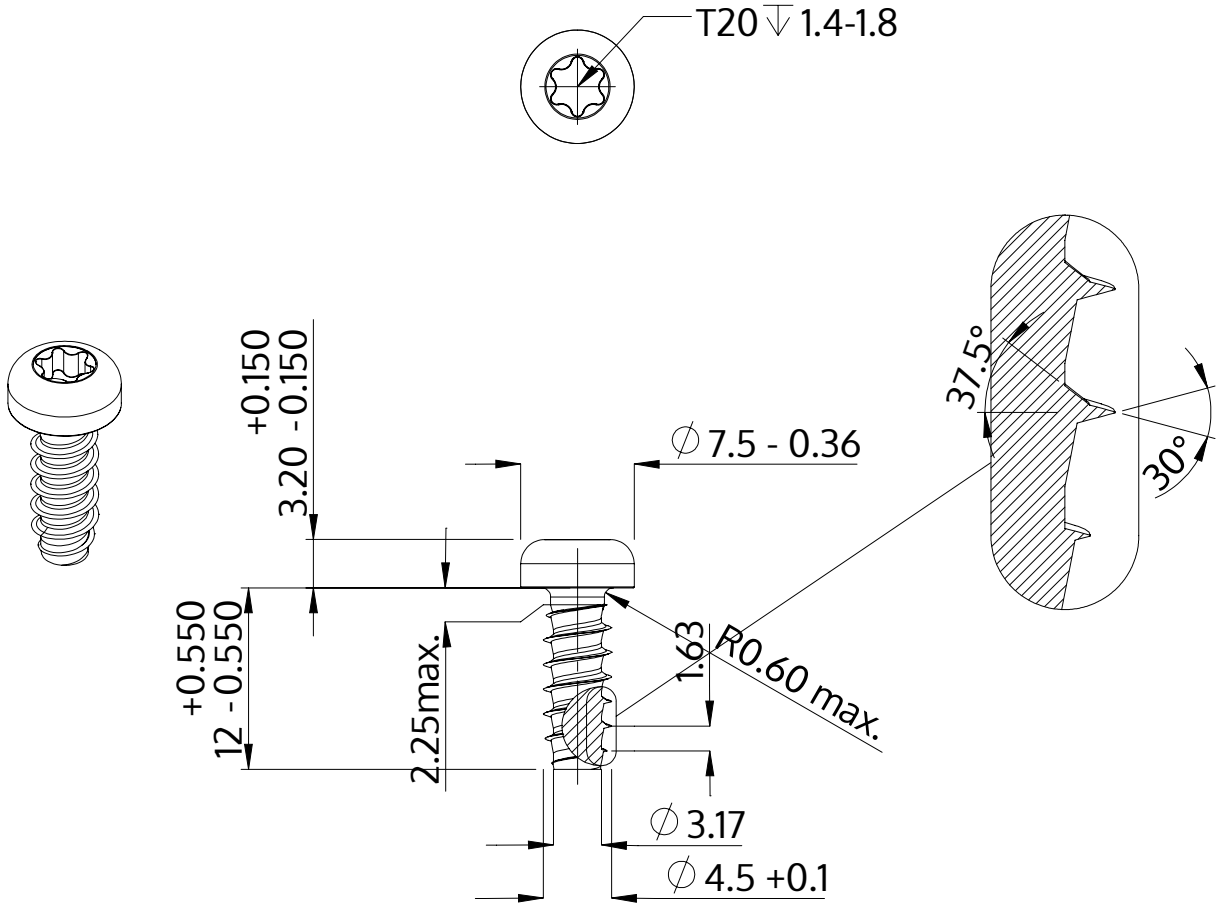

Descrizione	STP39 4.5x12.0 - T20
Materiale	acciaio inossidabile A2
Superficie	bianco-decapato e passivato
Peso	1.699 kg / 1000 pezzi

SCREWERK	**STP390450120E**	
Disegno metrico A4	Scala 2:1	2024-10