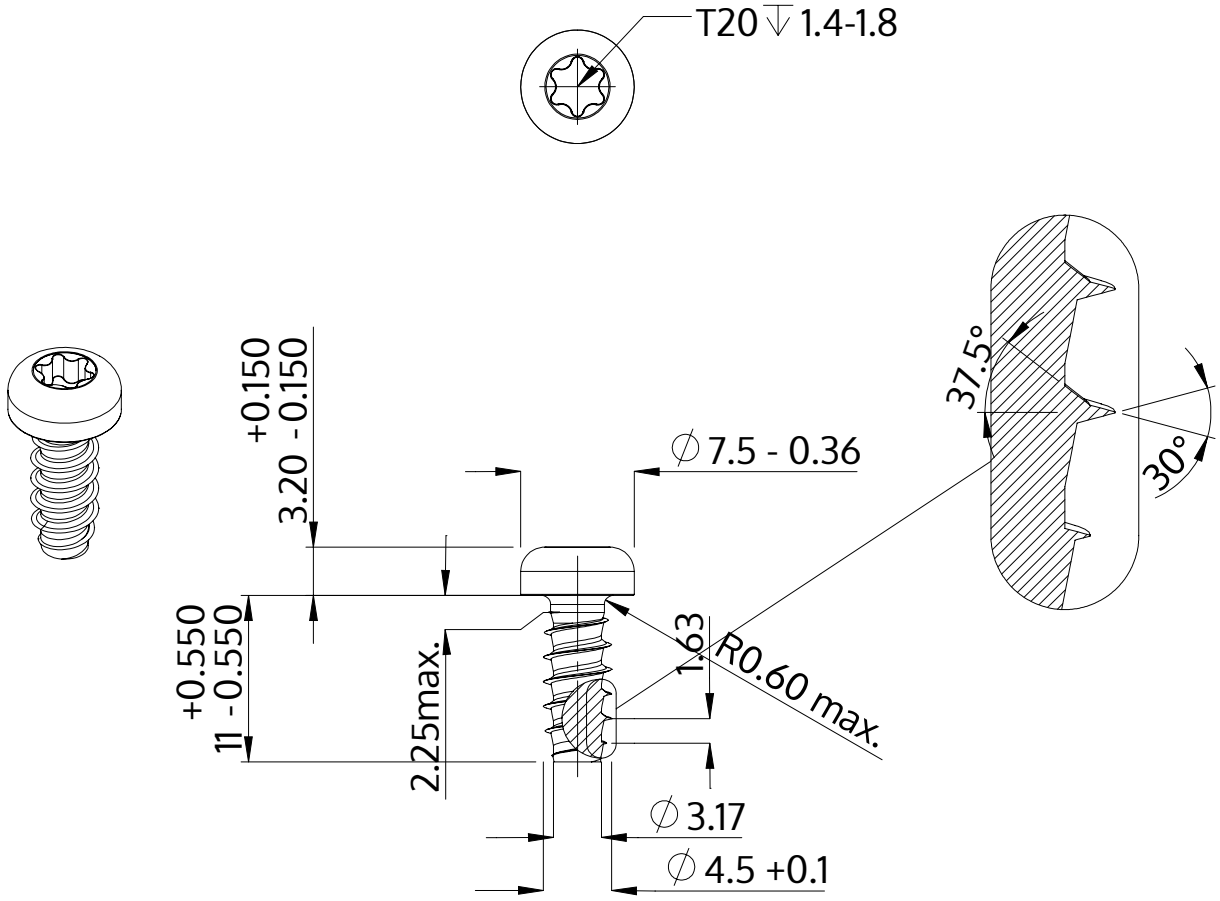


| | |
|---|---|
| Description | STP39 4.5x11.0 - T20 |
| Matière | acier inoxydable A2 |
| Surface | brillant décapé et passivé |
| Poids | 1.623 kg / 1000 Unité |

| | | |
|---|---|---|
| SCREWERK | **STP390450110E** | |
| Dessin métrique A4 | Redimensionner None:1 | 2024-04 |