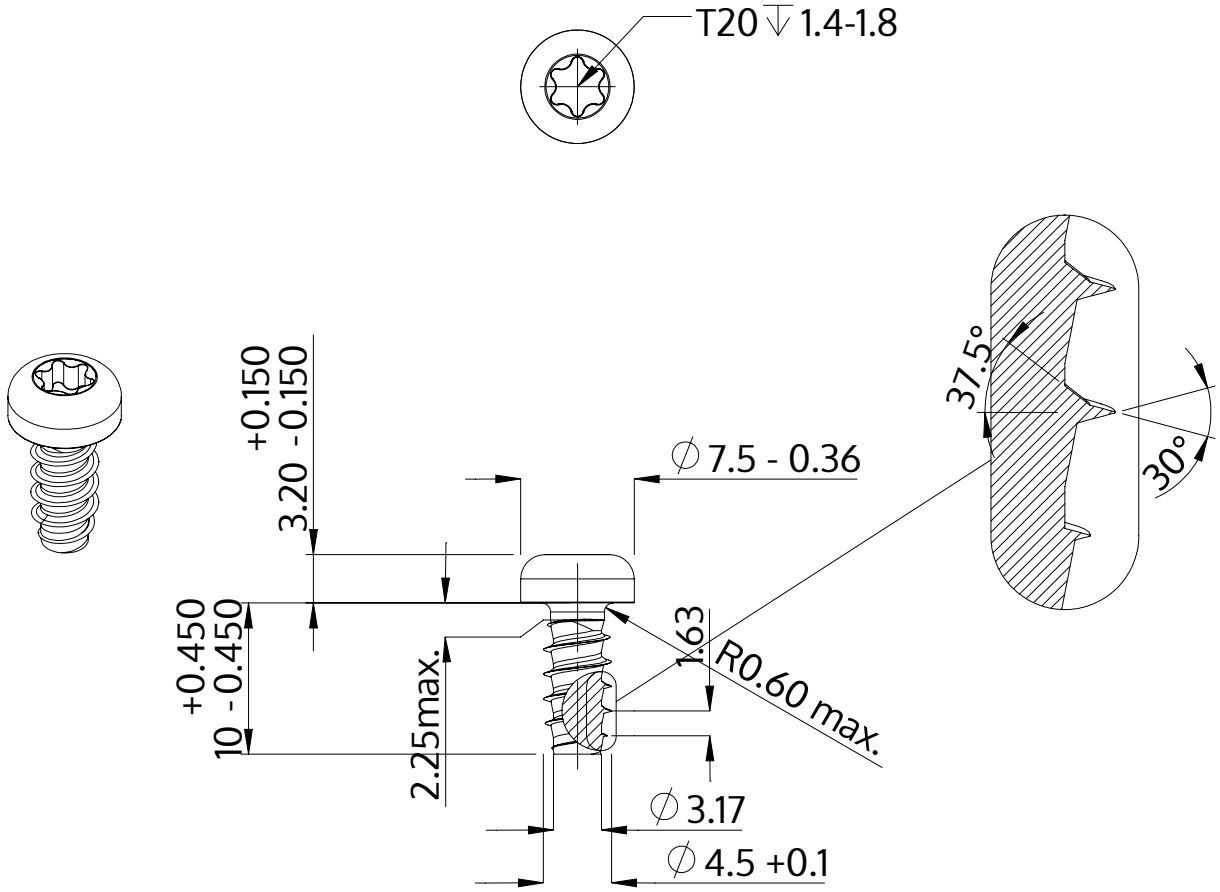

Описание	STP39 4.5x10.0 - T20
Материал	Нержавеющая сталь A2
Поверхность	Светлый отжиг и пассивация
Вес	1.546 kg / 1000 Штука

SCREWERK	**STP390450100E**	
Метрический чертеж A4	Шкала None:1	2024-04