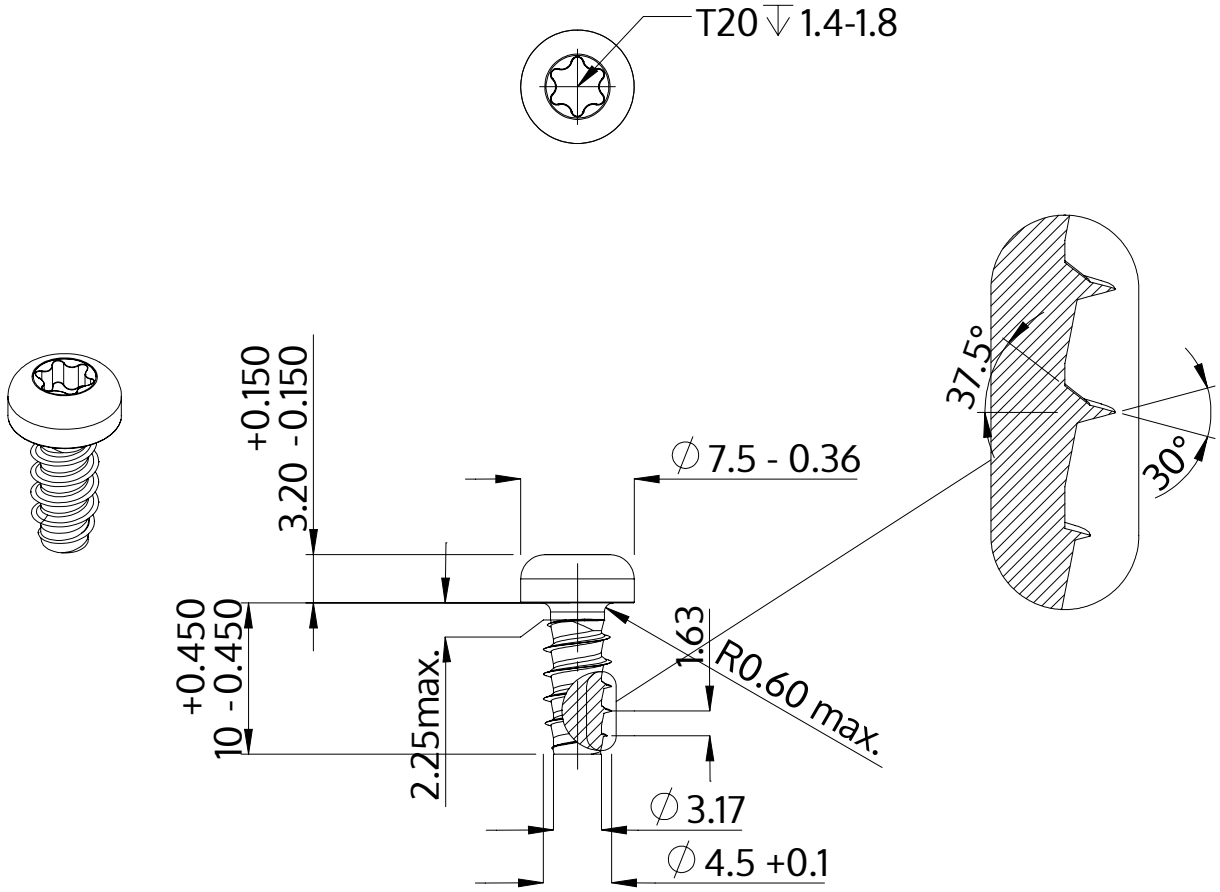

Descrição	STP39 4.5x10.0 - T20
Material	inox A2
Superfície	Decapado e passivado
Peso	1.546 kg / 1000 peças

SCREWERK	**STP390450100E**	
Desenho Métrico A4	Escala None:1	2024-04