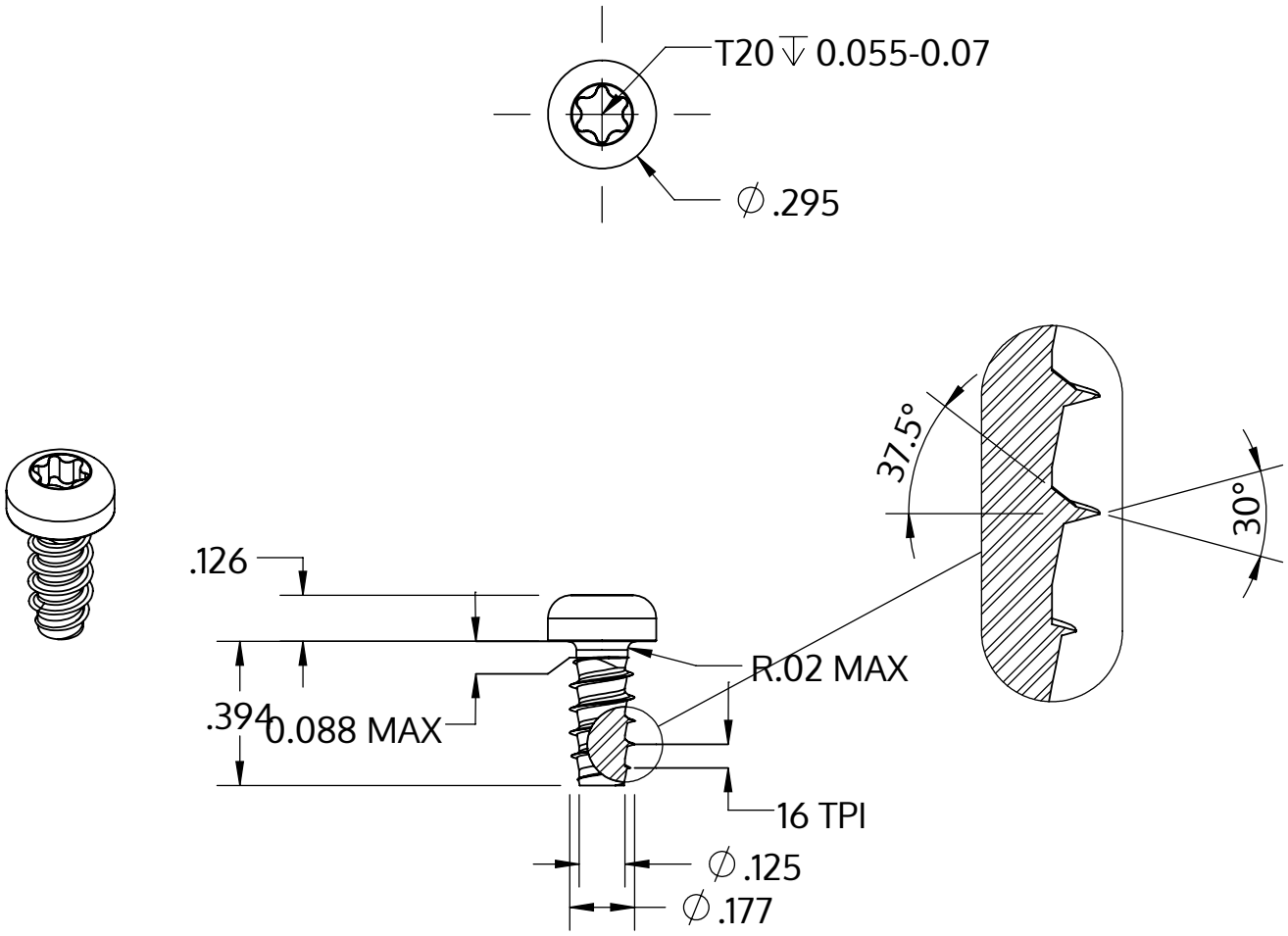

Metric size	M4.5 x 1.63 mm
US size (converted)	#9.5-16
	Tolerances [inch]
Length	+/- 0.017
Head diameter	+0 / -0.014
Head height	+/- 0.005
Thread diameter	+0.003 / -0

Описание	STP39 4.5x10.0 - T20
Материал	Нержавеющая сталь A2
Поверхность	Светлый отжиг и пассивация
Вес	1.546 kg / 1000 Штука

SCREWERK	**STP390450100E**	
_Zoll Zeichnung Größe A	Шкала 2:1	2024-10