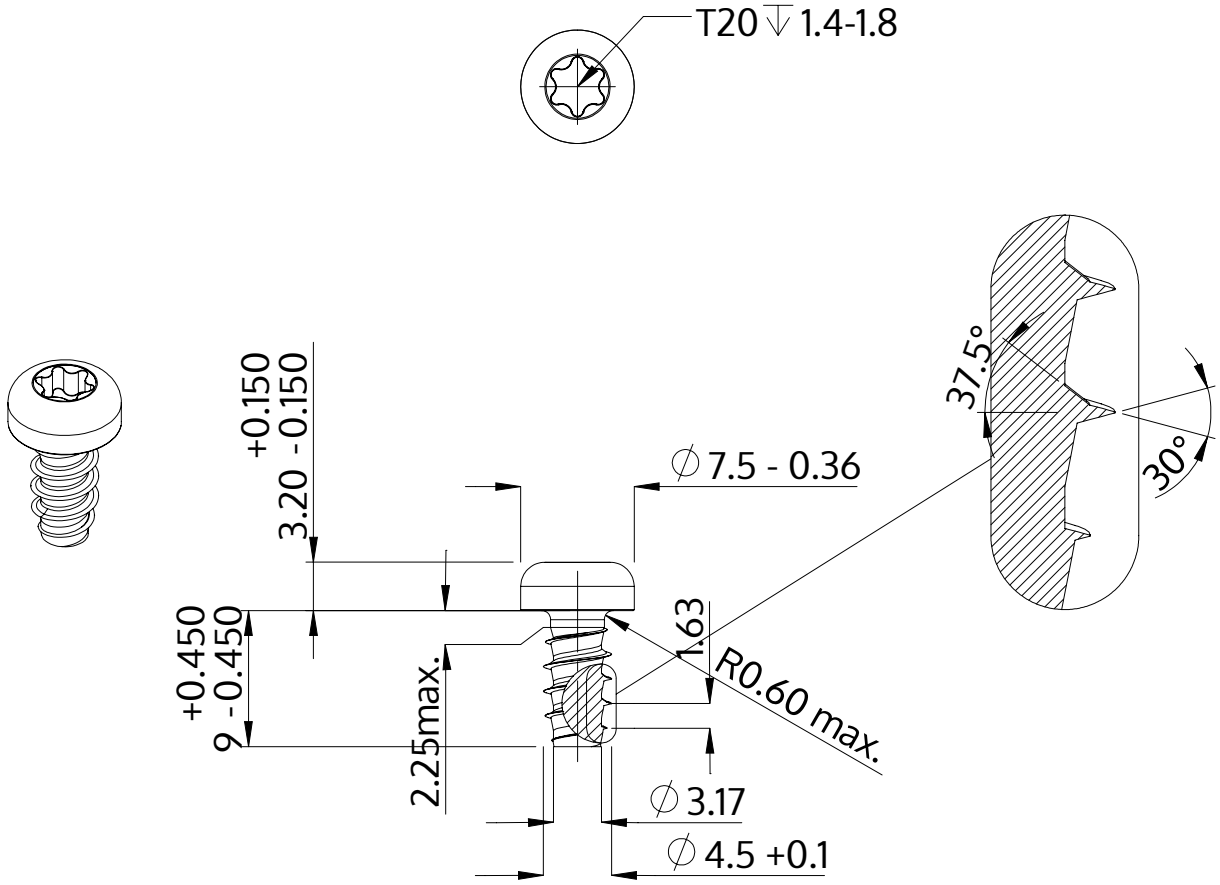

Açıklaması	STP39 4.5x9.0 - T20
Malzeme	Paslanmaz Çelik A2
Kaplama	Parlak, cilalanmış ve pasifleştirilmiştir
Ağırlık	1.469 kg / 1000 Adet

SCREWERK	**STP390450090E**	
Metrik çizim A4	Ölçeklendirme None:1	2024-04