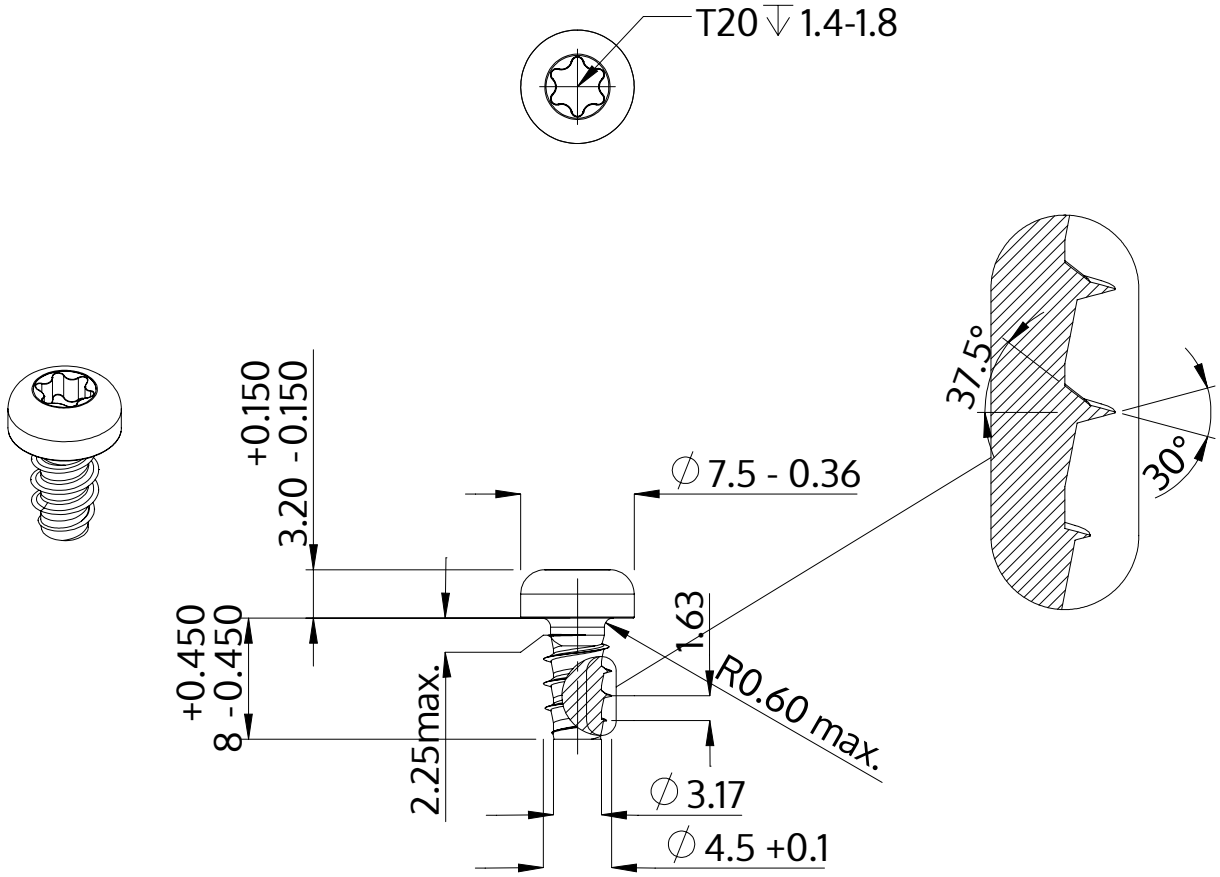

Açıklaması	STP39 4.5x8.0 - T20
Malzeme	Çelik, sertleştirilmiş
Kaplama	galvanizli 5-7 µm, temperliö mavi / şeffaf pasifleştirilmiştir
Ağırlık	1.392 kg / 1000 Adet

SCREWERK	**STP390450080S**	
Metrik çizim A4	Ölçeklendirme 2:1	2024-10