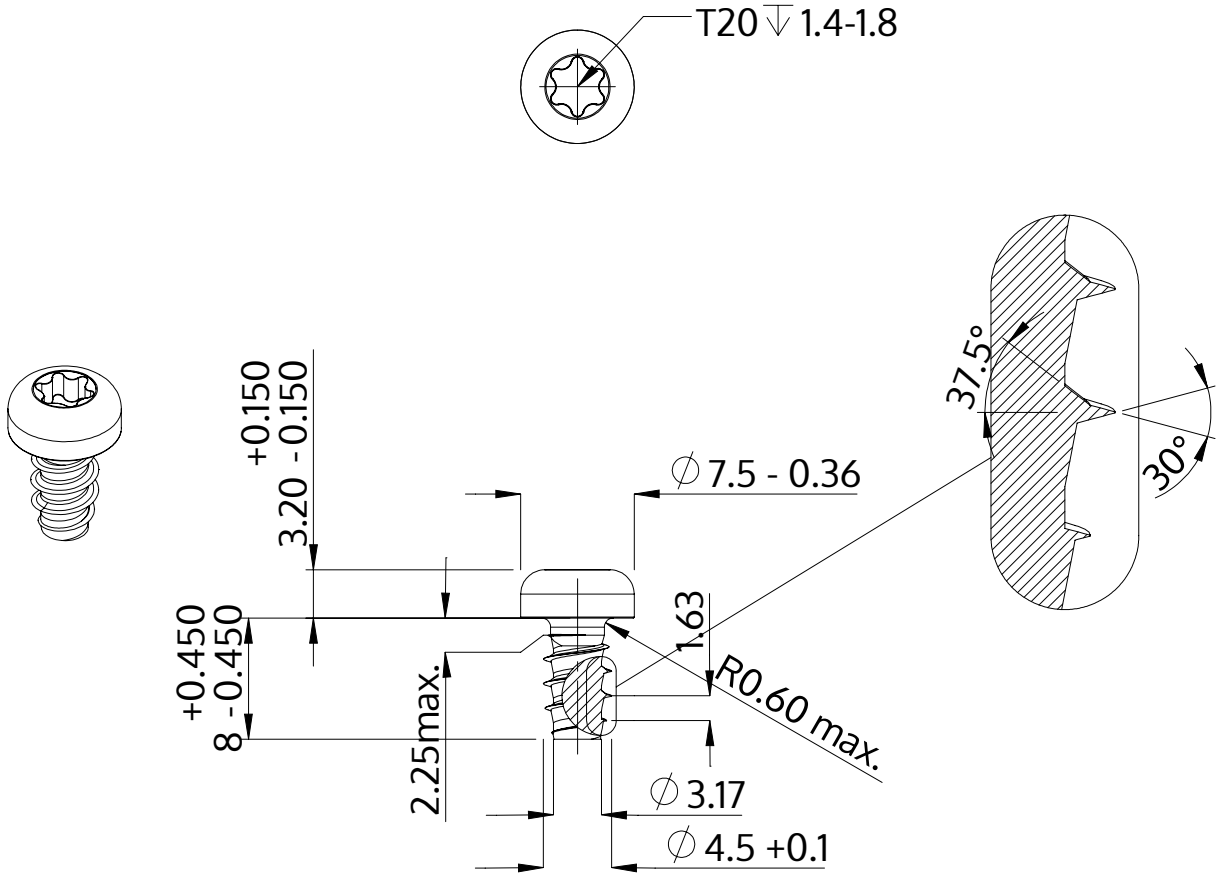

Opis	STP39 4.5x8.0 - T20
Materiał	Stal, hartowana
Powierzchnia	Ocynkowana 5-7 µm, temperowana, pasywowana na niebiesko
Waga	1.392 kg / 1000 sztuk

SCREWERK	**STP390450080S**	
Rysunek metryczny A4	Skala None:1	2024-04