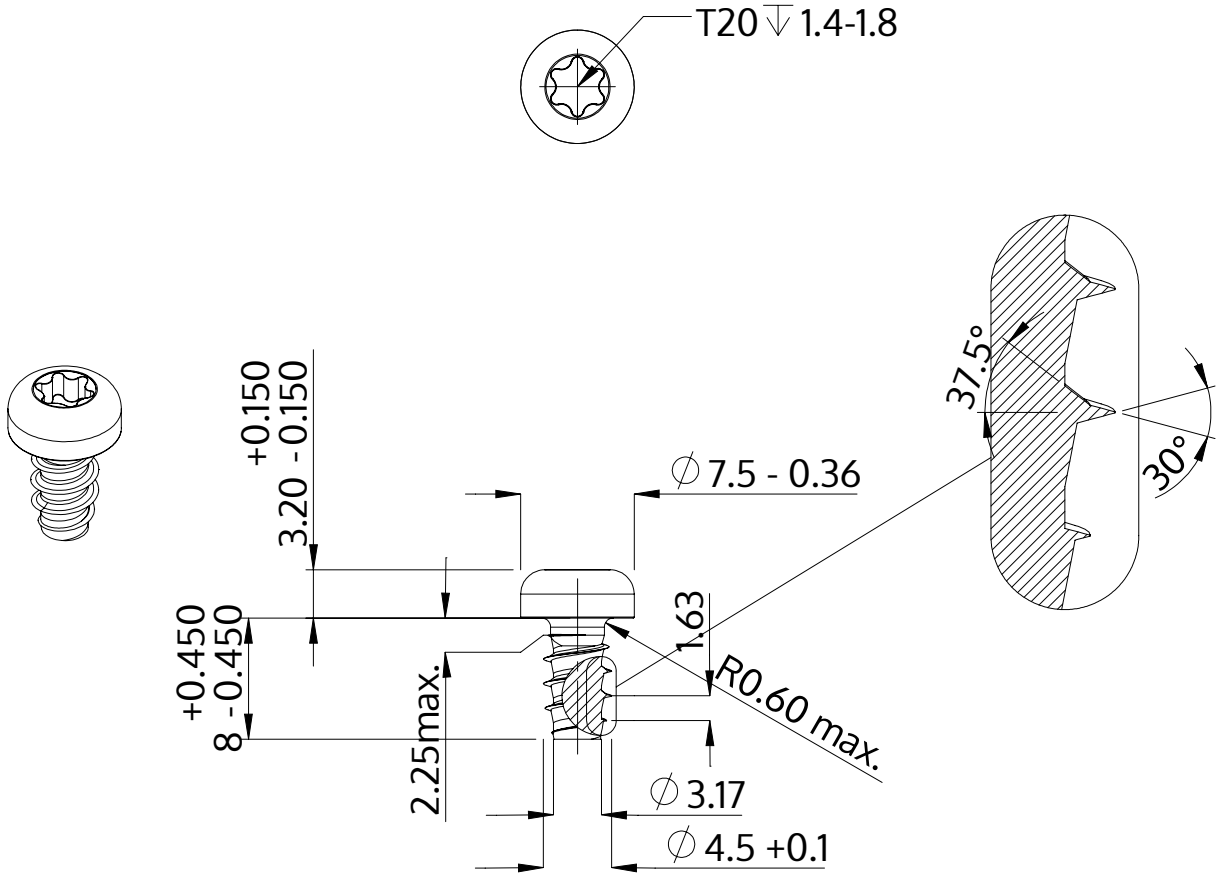


| | |
|---|---|
| Beschrijving | STP39 4.5x8.0 - T20 |
| Materiaal | veredeld staal |
| Oppervlak | verzinkt 5-7 µm, getempert, blauw / transparant gepassiveerd |
| Gewicht | 1.392 kg / 1000 stuk |

| | | |
|---|---|---|
| SCREWERK | **STP390450080S** | |
| Metrische tekening A4 | Schaal 2:1 | 2024-10 |