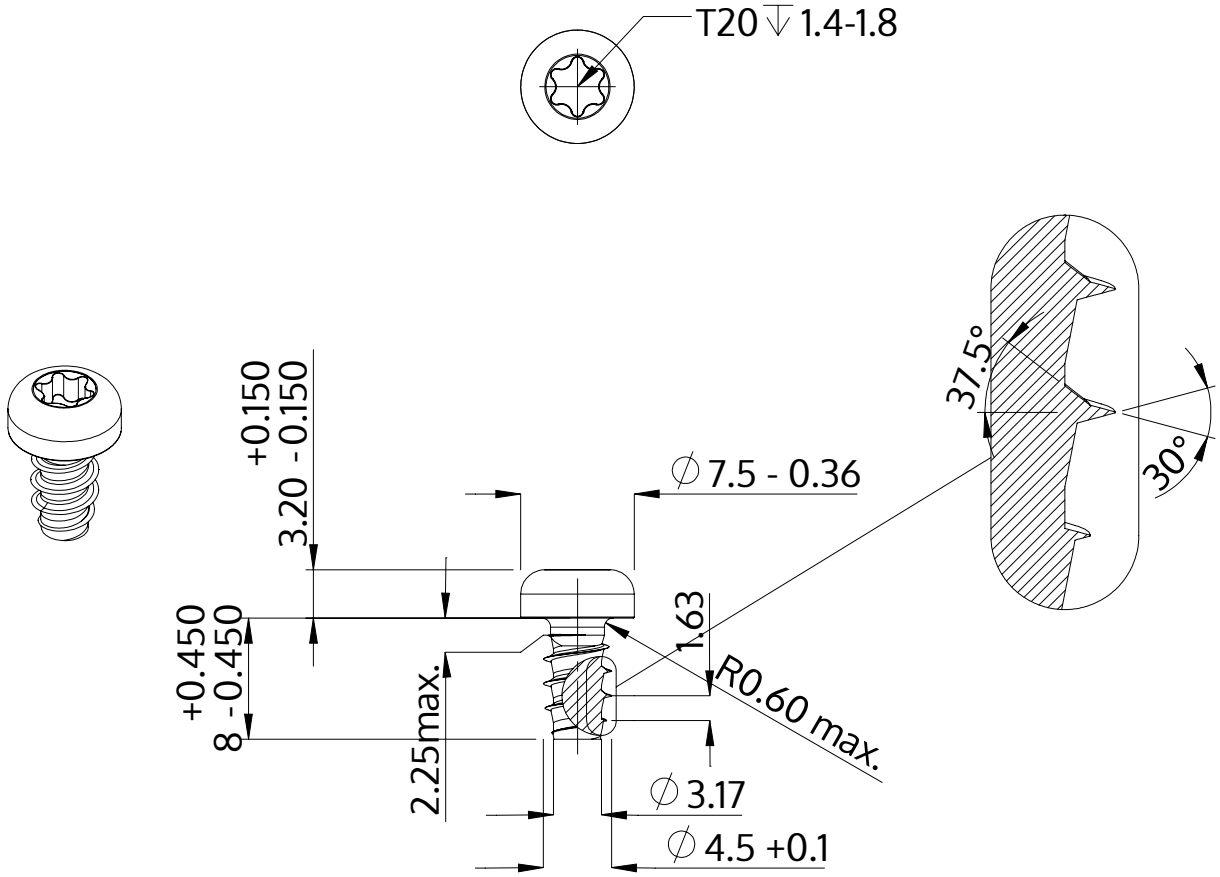

Descripción	STP39 4.5x8.0 - T20
Material	Acero, endurecido
Superficie	galvanizado 5-7 micras, recocido, azul / pasivado transparente
Peso	1.392 kg / 1000 Piezas

SCREWERK	**STP390450080S**	
Diseño métrico	Escalada None:1	2024-04