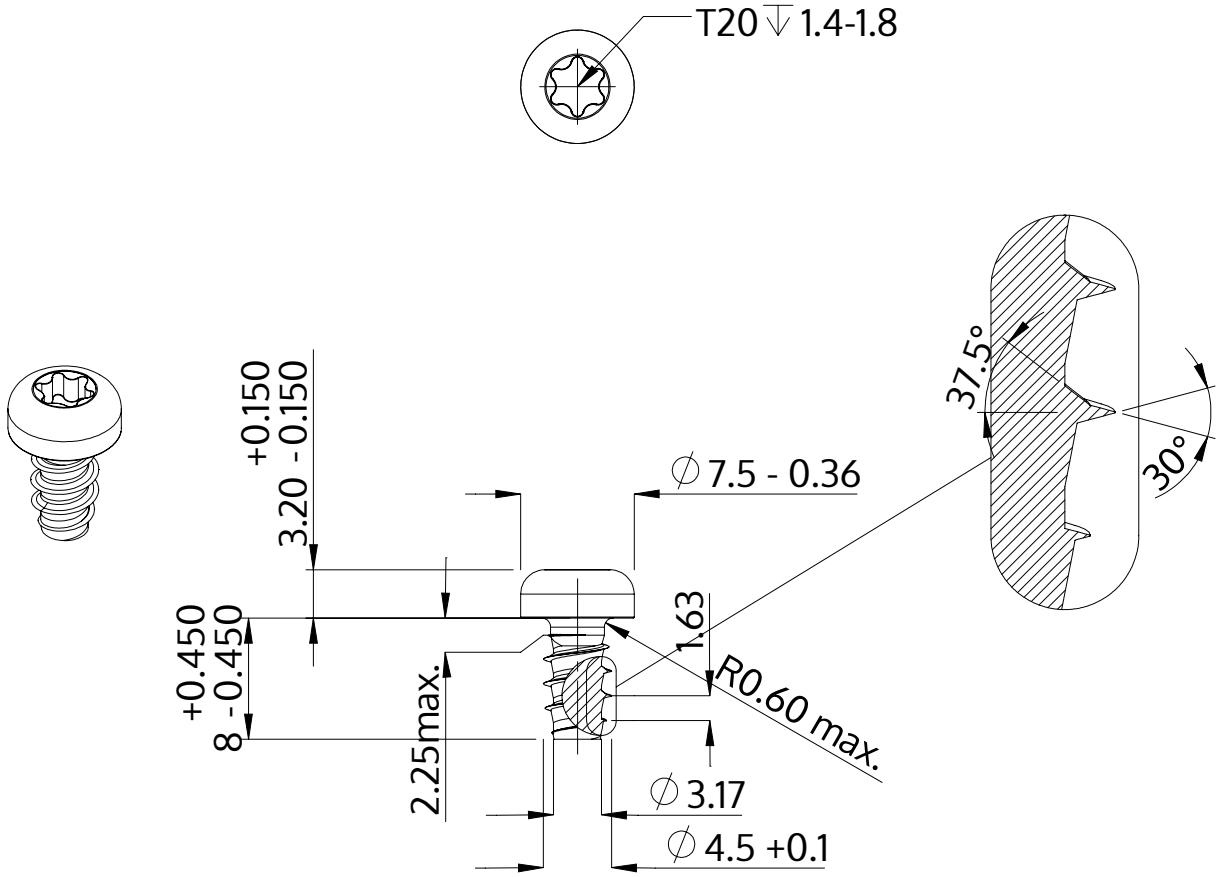

Popis	STP39 4.5x8.0 - T20
Materiál	Nerezová ocel A2
Povrch	holá, mořená a pásová ocel
Hmotnost	1.392 kg / 1000 Kus

SCREWERK	**STP390450080E**	
Metric výkres A4	Měřítko None:1	2024-04