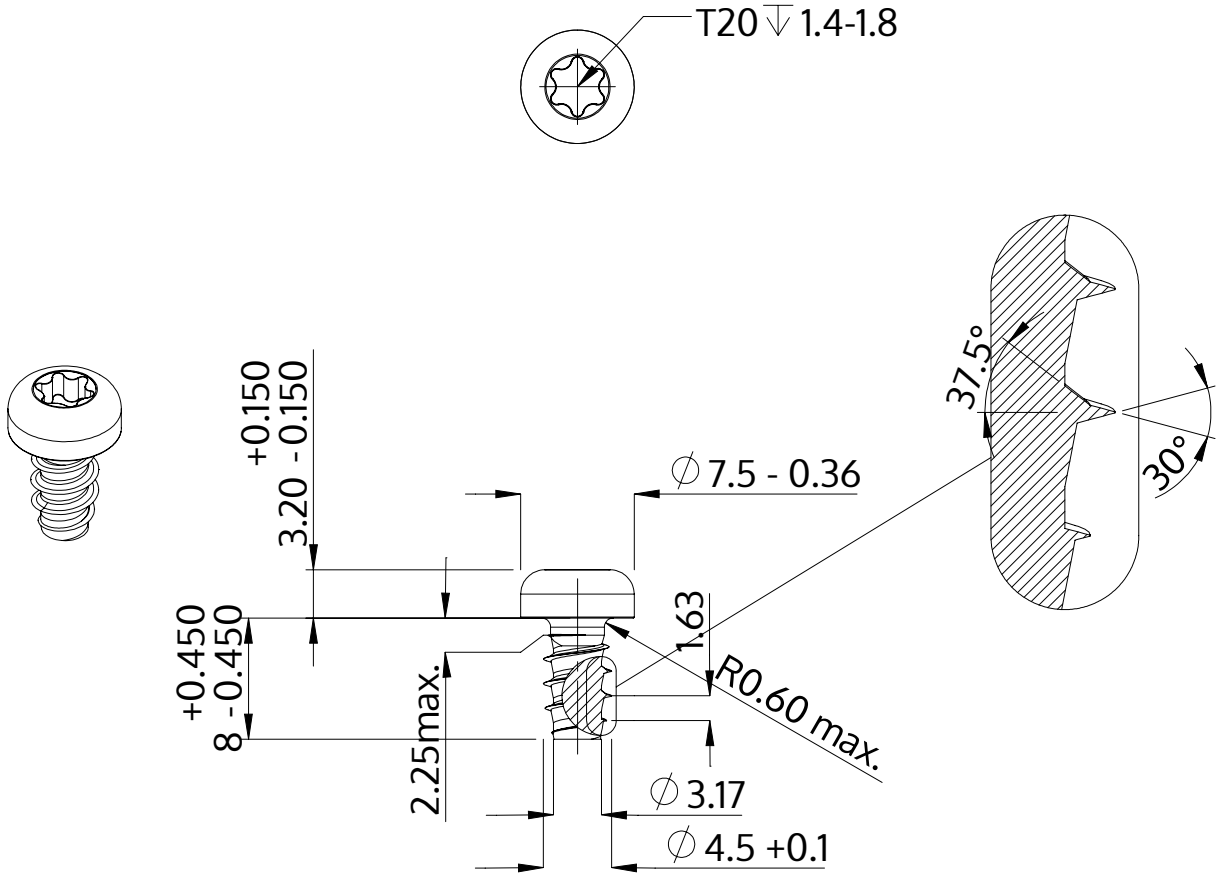

Popis	STP39 4.5x8.0 - T20
Materiál	Temperovaná ocel
Povrch	ZiNi černá-pasivovaná+temperovaná+utěsněná
Hmotnost	1.392 kg / 1000 Kus

SCREWERK	**STP390450080B**	
Metric výkres A4	Měřítko None:1	2024-04