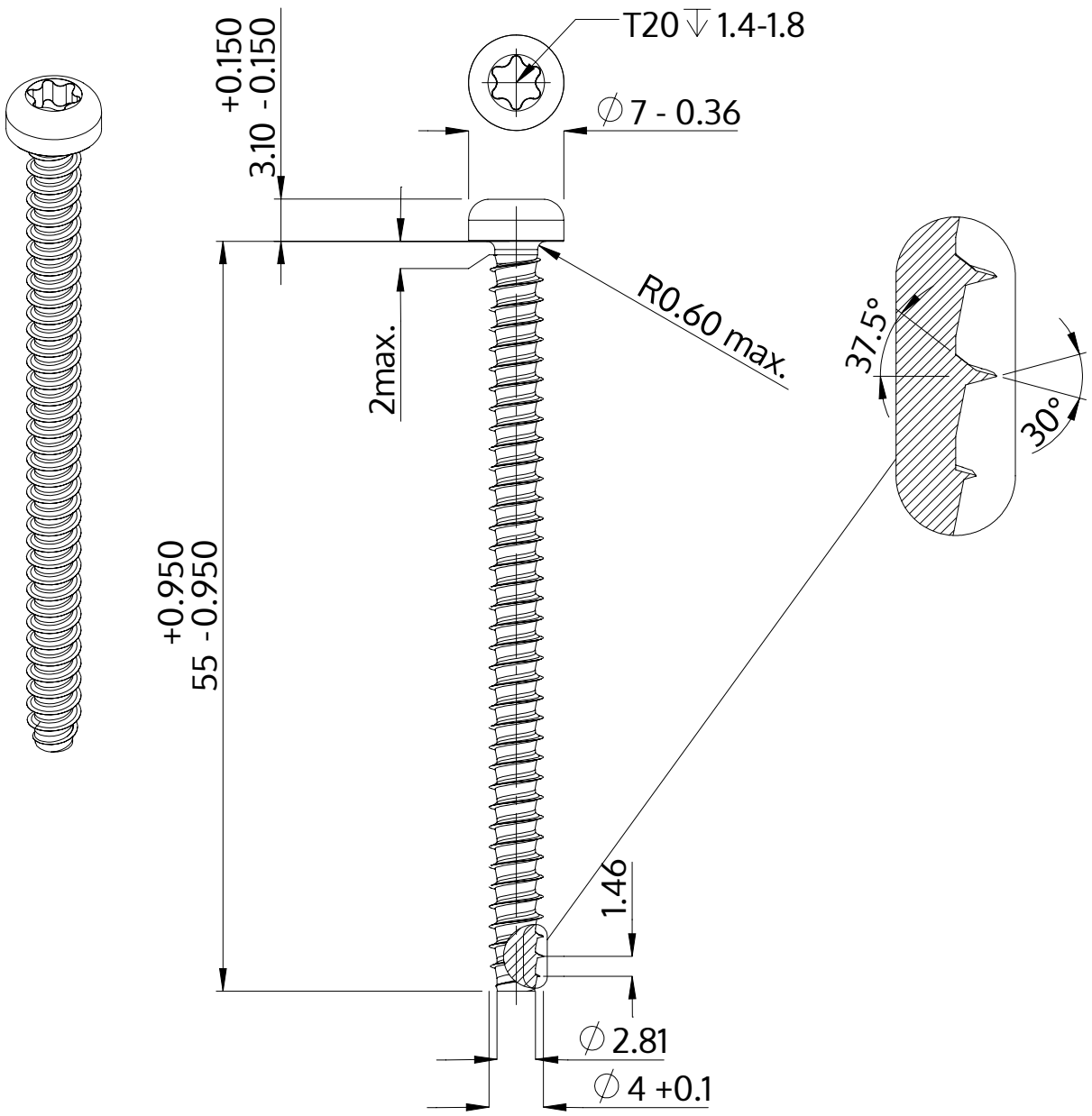

Beskrivning	STP39 4.0x55.0 - T20
Material	rostfritt stål A2
Yta	blank och passiviserad
Vikt	3.978 kg / 1000 styck

SCREWERK	**STP390400550E**	
Metrisk skiss A4	Skala 2:1	2024-10