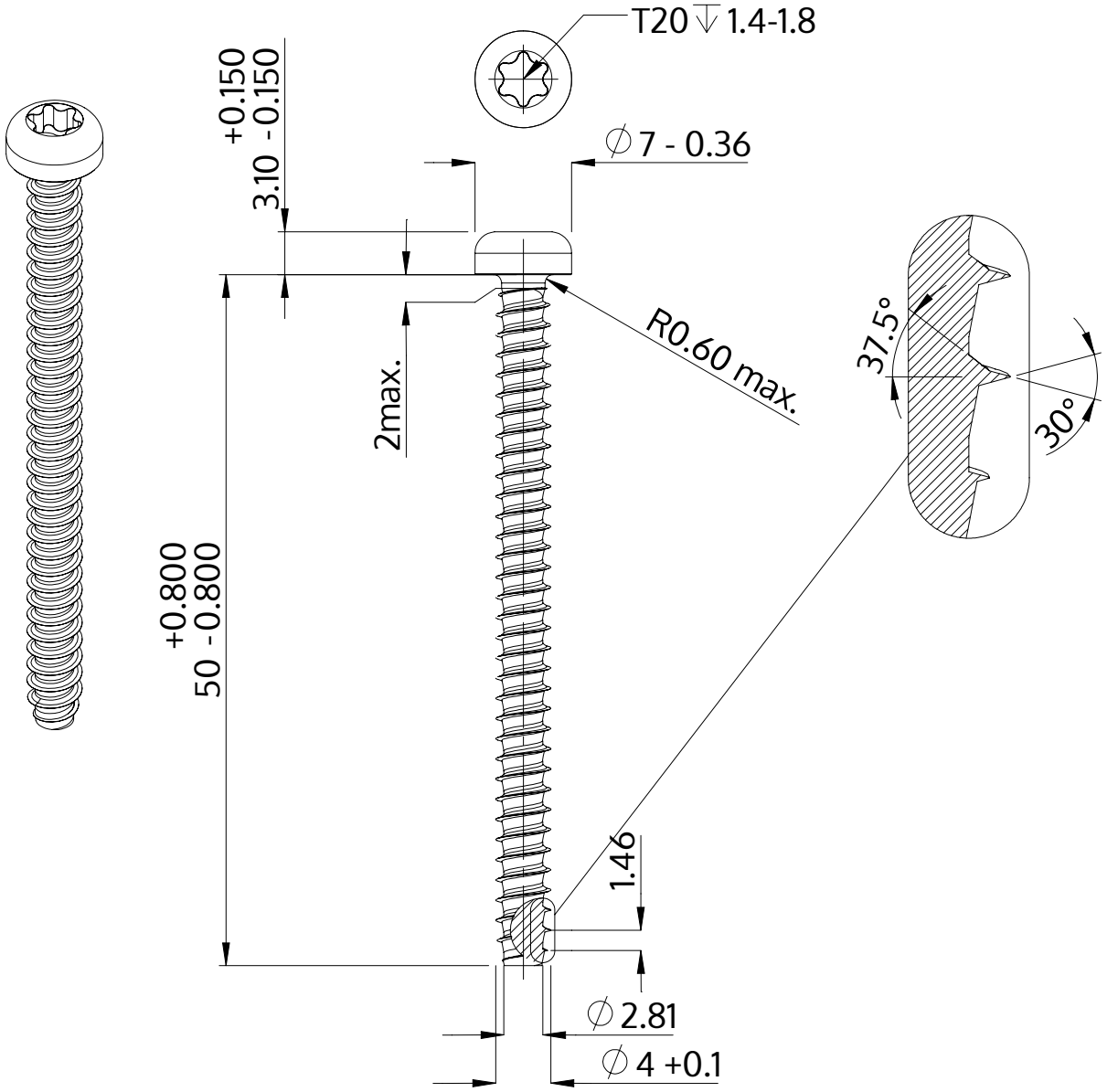

Popis	STP39 4.0x50.0 - T20
Materiál	Nerezová ocel A2
Povrch	holá, mořená a pásová ocel
Hmotnost	3.675 kg / 1000 Kus

SCREWERK	**STP390400500E**	
Metric výkres A4	Měřítko None:1	2024-04