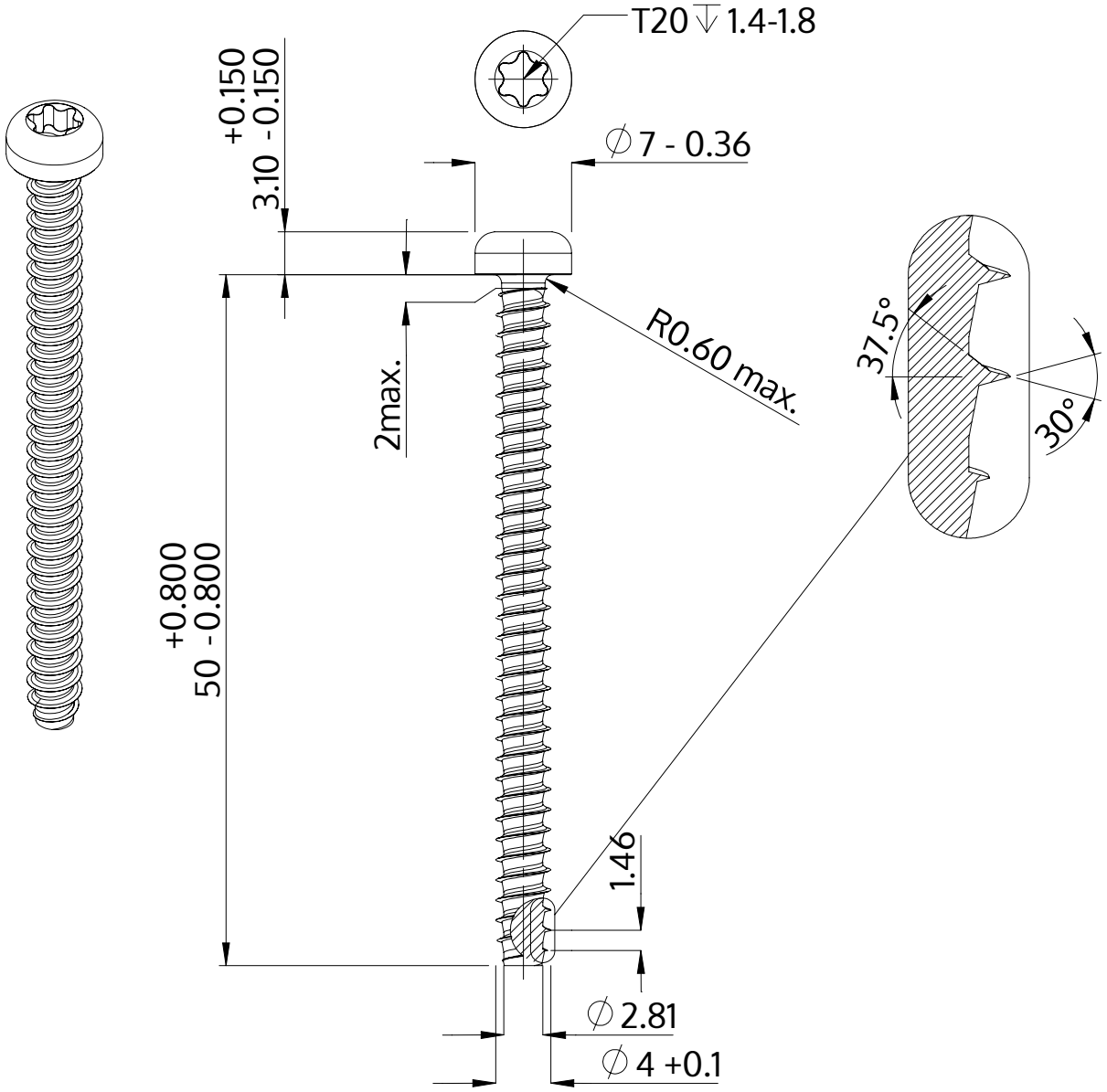

Descrizione	STP39 4.0x50.0 - T20
Materiale	acciaio, temprato
Superficie	Placcato Zinco-Nichel, passivato nero, ricotto, sigillato
Peso	3.675 kg / 1000 pezzi

SCREWERK	**STP390400500B**	
Disegno metrico A4	Scala 2:1	2024-10