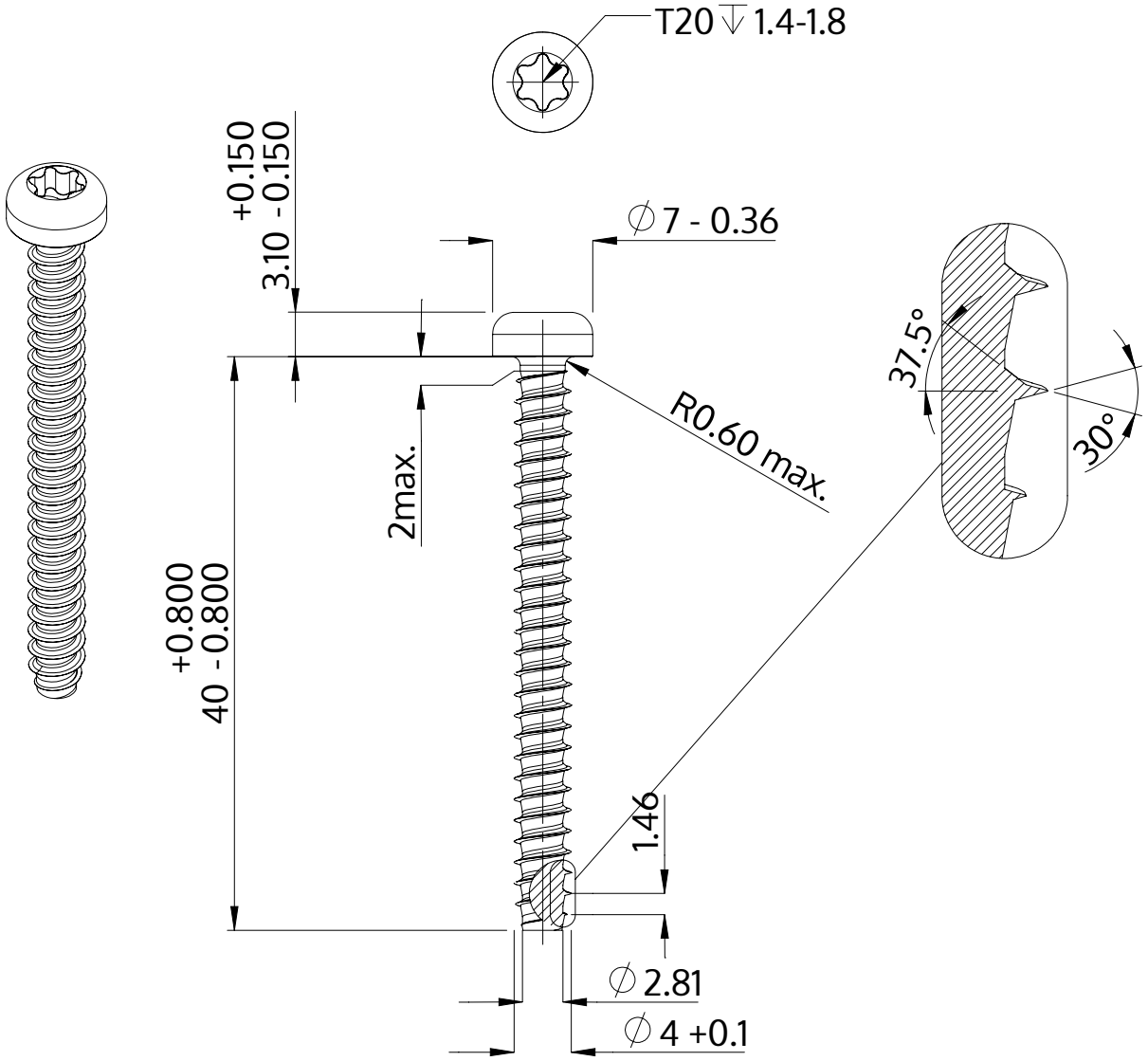

Descripción	STP39 4.0x40.0 - T20
Material	Acero, endurecido
Superficie	galvanizado 5-7 micras, recocido, azul / pasivado transparente
Peso	3.069 kg / 1000 Piezas

SCREWERK	**STP390400400S**	
Diseño métrico	Escalada None:1	2024-04