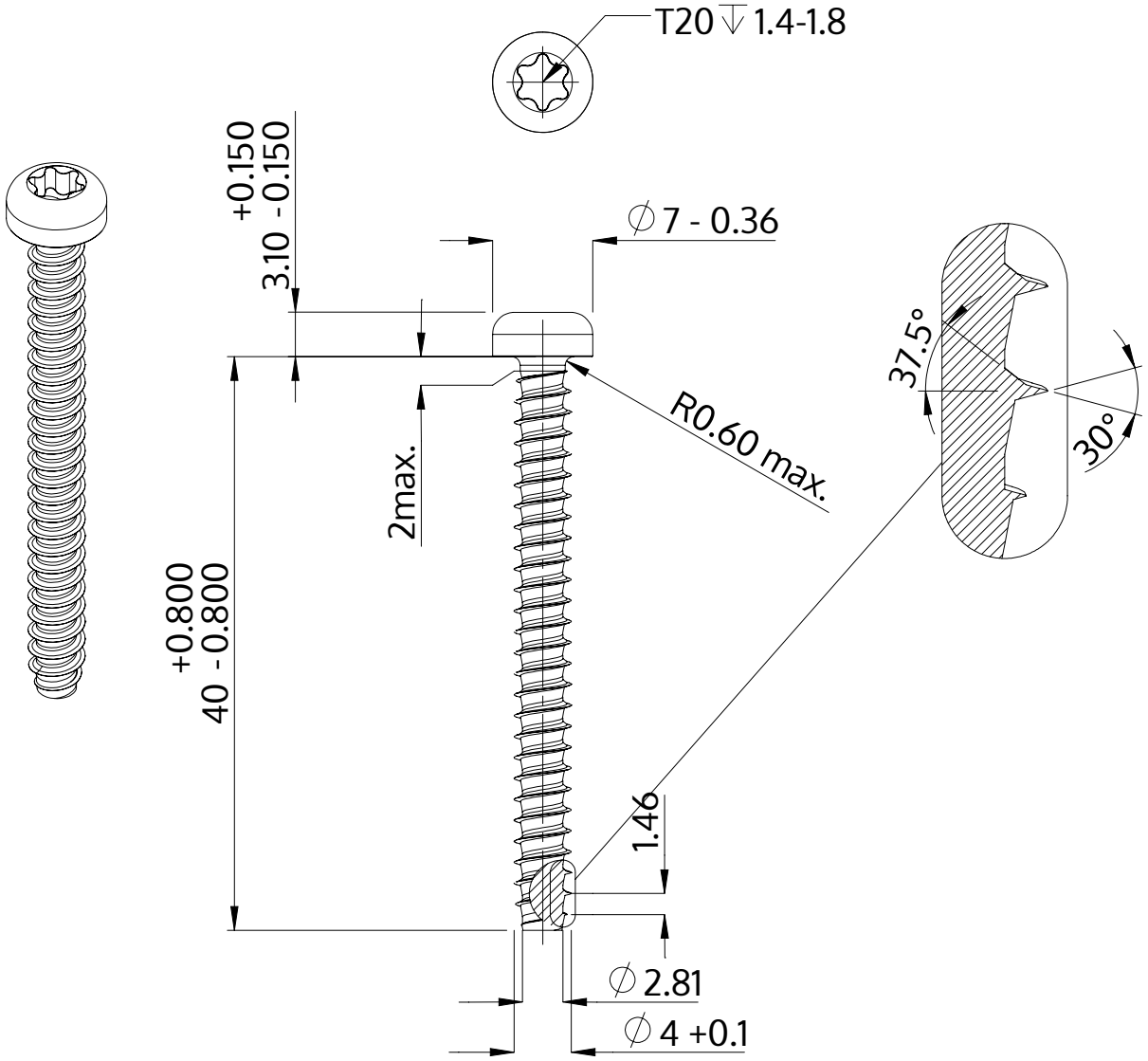

Descrizione	STP39 4.0x40.0 - T20
Materiale	acciaio, temprato
Superficie	Placcato Zinco-Nichel, passivato nero, ricotto, sigillato
Peso	3.069 kg / 1000 pezzi

SCREWERK	**STP390400400B**	
Disegno metrico A4	Scala 2:1	2024-10