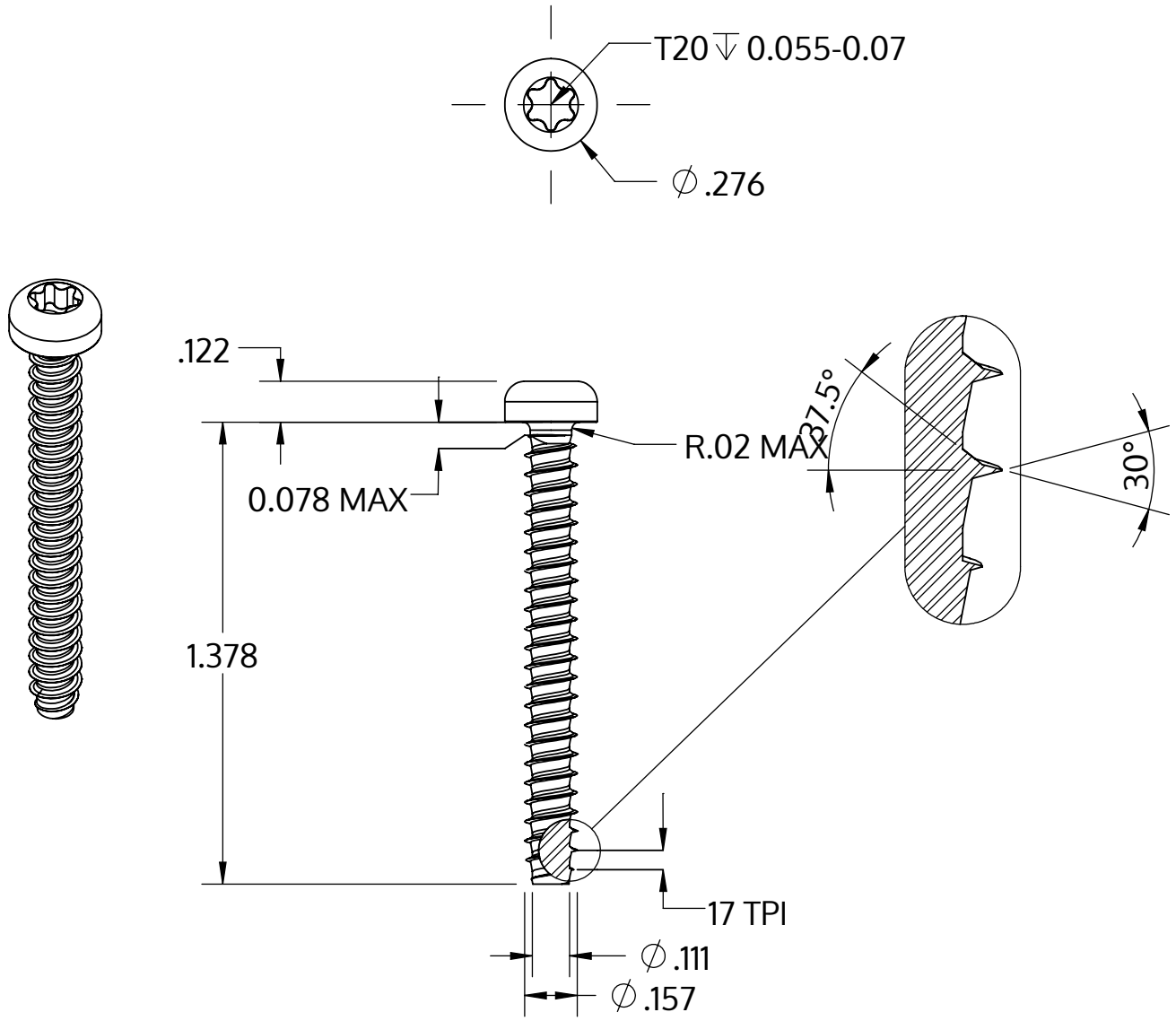

Metric size	M4 x 1.46 mm
US size (converted)	#8-17
	Tolerances [inch]
Length	+/- 0.031
Head diameter	+0 / -0.014
Head height	+/- 0.005
Thread diameter	+0.003 / -0

Açıklaması	STP39 4.0x35.0 - T20
Malzeme	Paslanmaz Çelik A2
Kaplama	Parlak, cilalanmış ve pasifleştirilmiştir
Ağırlık	2.766 kg / 1000 Adet

SCREWERK	**STP390400350E**	
_Zoll Zeichnung Größe A	Ölçeklendirme 2:1	2024-10