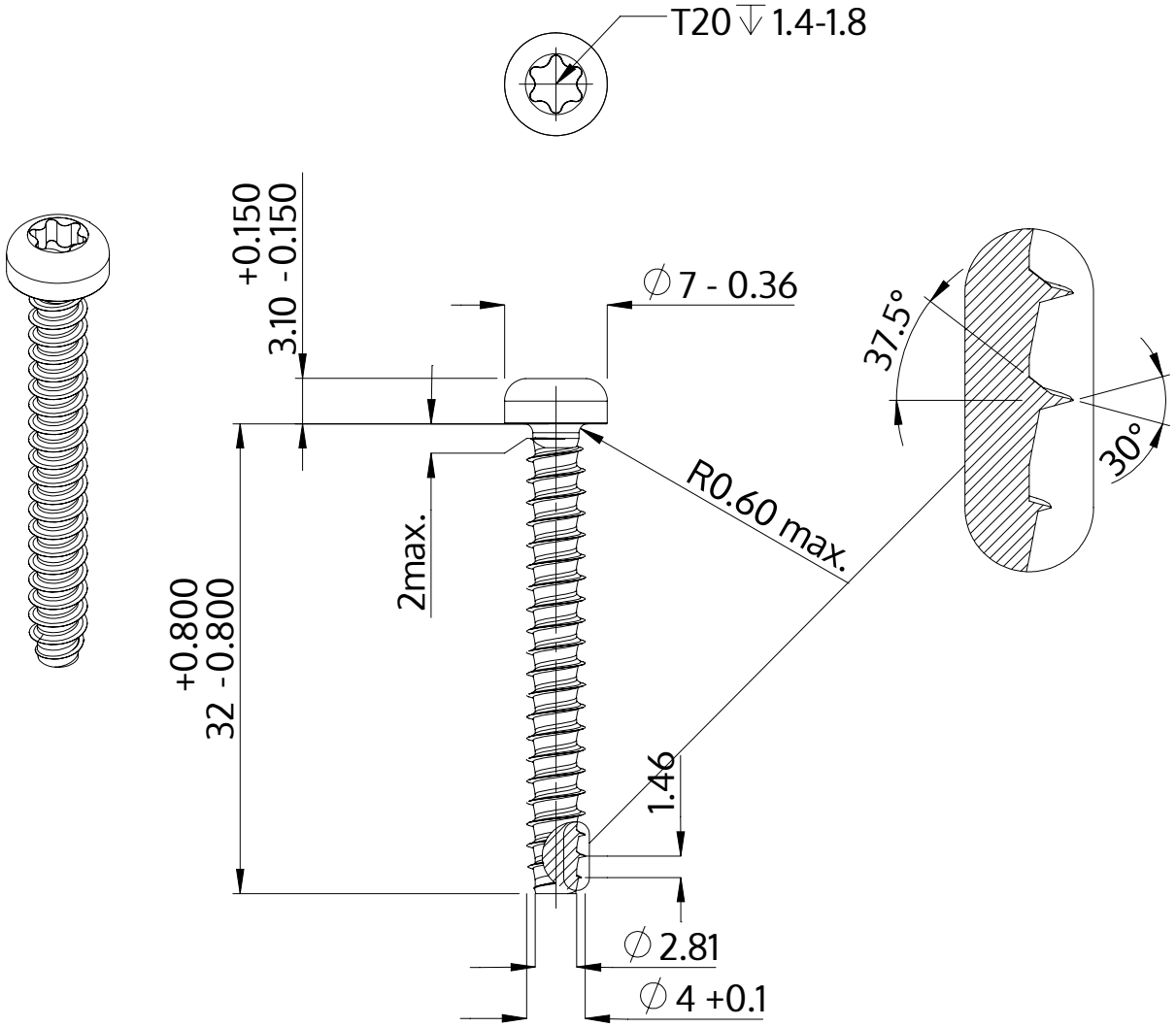

Описание	STP39 4.0x32.0 - T20
Материал	Нержавеющая сталь A2
Поверхность	Светлый отжиг и пассивация
Вес	2.584 kg / 1000 Штука

SCREWERK	**STP390400320E**	
Метрический чертеж A4	Шкала 2:1	2024-10