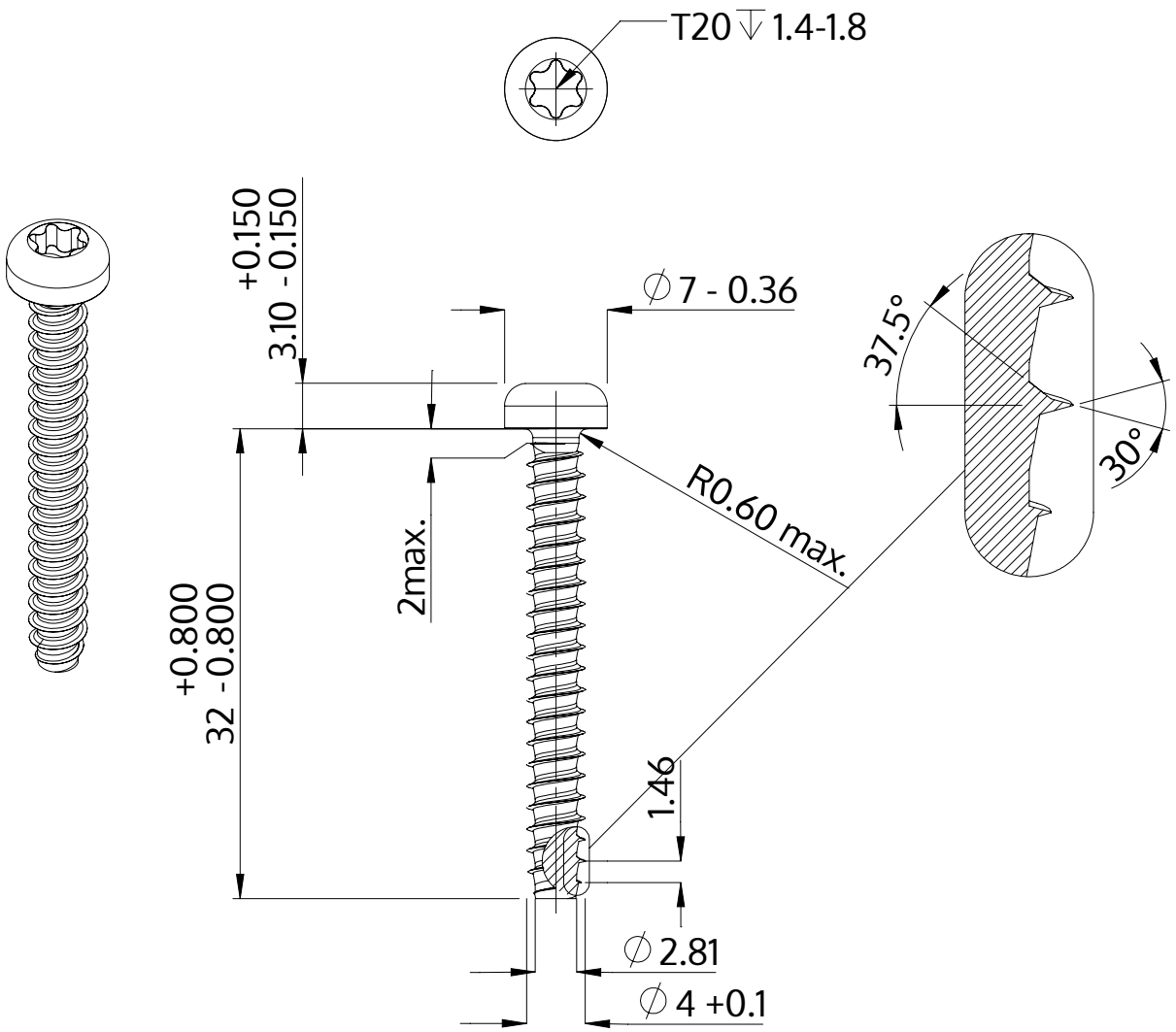

Descrizione	STP39 4.0x32.0 - T20
Materiale	acciaio, temprato
Superficie	Placcato Zinco-Nichel, passivato nero, ricotto, sigillato
Peso	2.584 kg / 1000 pezzi

SCREWERK	**STP390400320B**	
Disegno metrico A4	Scala None:1	2024-04