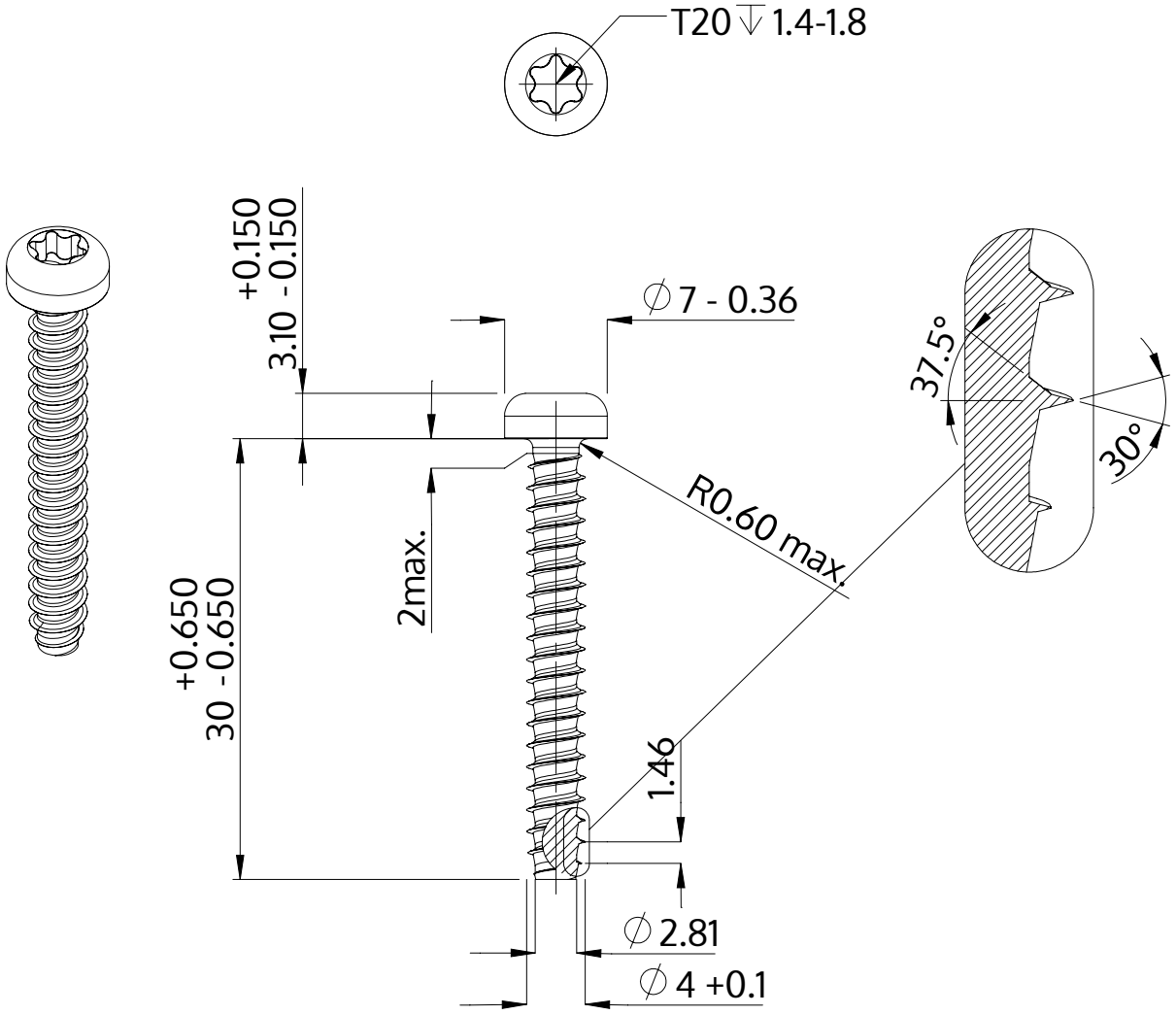

Descrizione	STP39 4.0x30.0 - T20
Materiale	acciaio, temprato
Superficie	zincato 5-7 micron, ricotto, blu / trasparente passivato
Peso	2.462 kg / 1000 pezzi

SCREWERK	**STP390400300S**	
Disegno metrico A4	Scala 2:1	2024-10