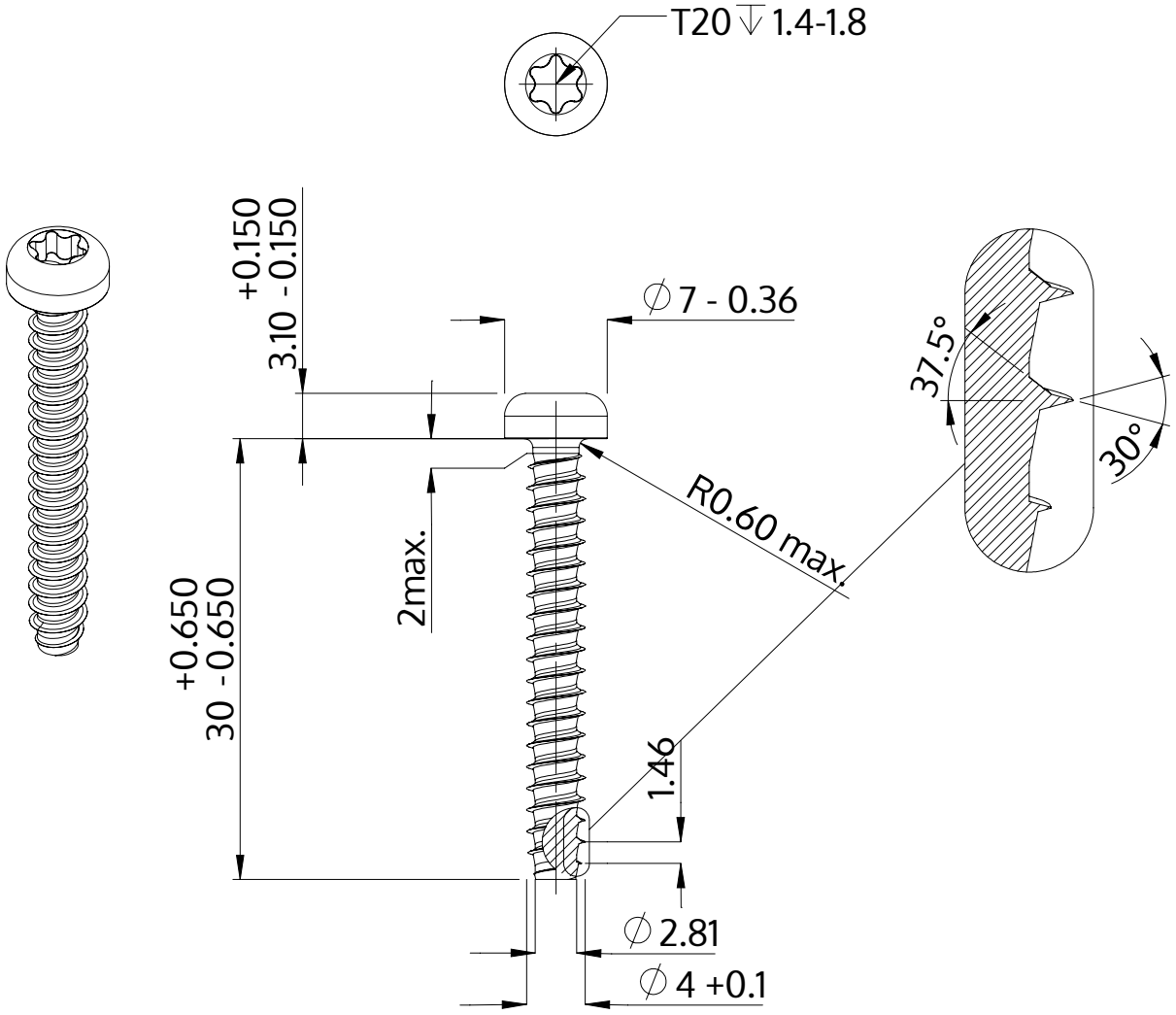

Opis	STP39 4.0x30.0 - T20
Materiał	Stal szlachetna A4
Powierzchnia	Prosta, bejcowana i pasywowana
Waga	2.462 kg / 1000 sztuk

SCREWERK	**STP390400300C**	
Rysunek metryczny A4	Skala 2:1	2024-10