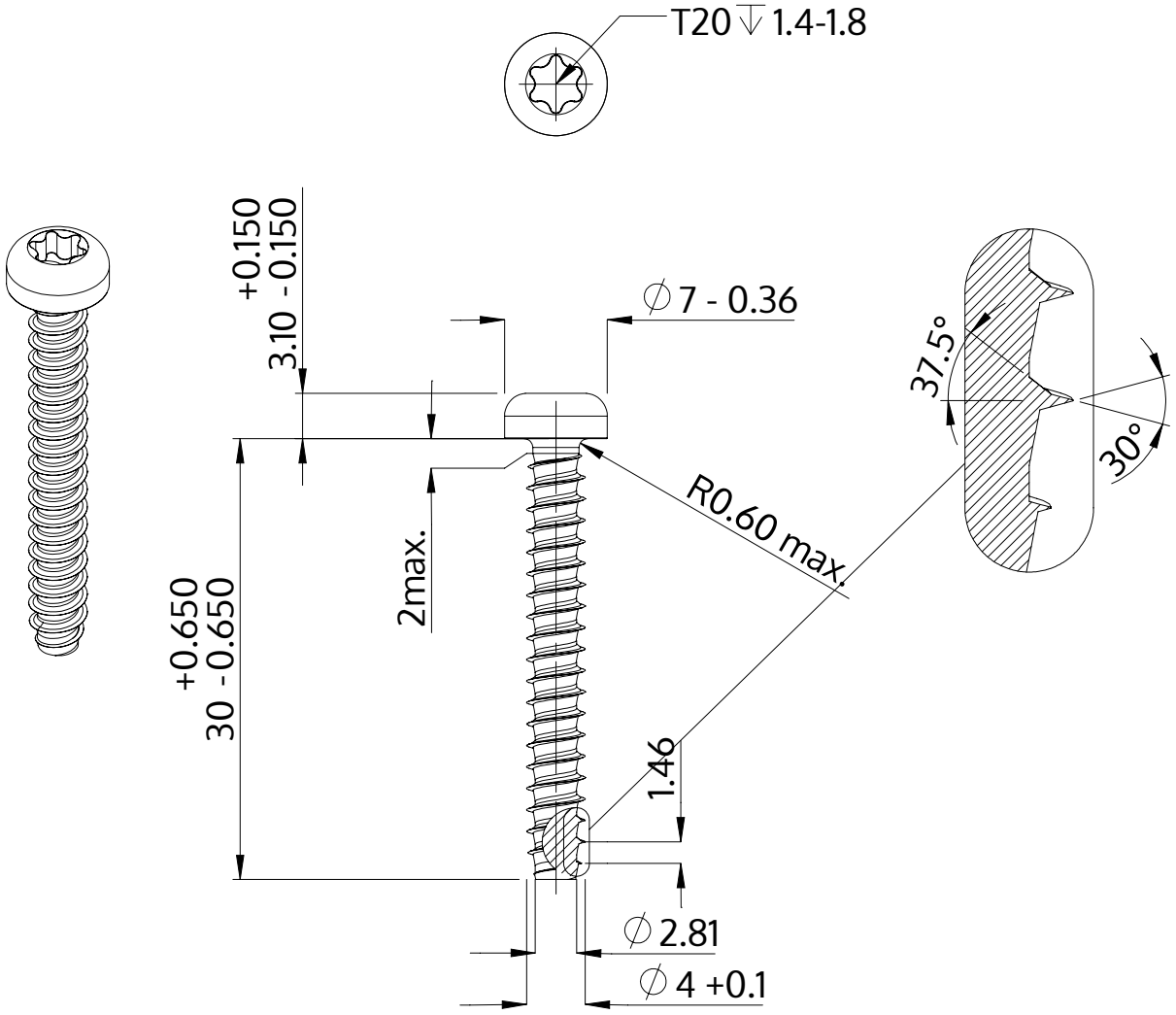

Opis	STP39 4.0x30.0 - T20
Materiał	Stal, hartowana
Powierzchnia	ZiNi czarna-pasywowana, temperowana, uszczelniona
Waga	2.462 kg / 1000 sztuk

SCREWERK	**STP390400300B**	
Rysunek metryczny A4	Skala None:1	2024-04