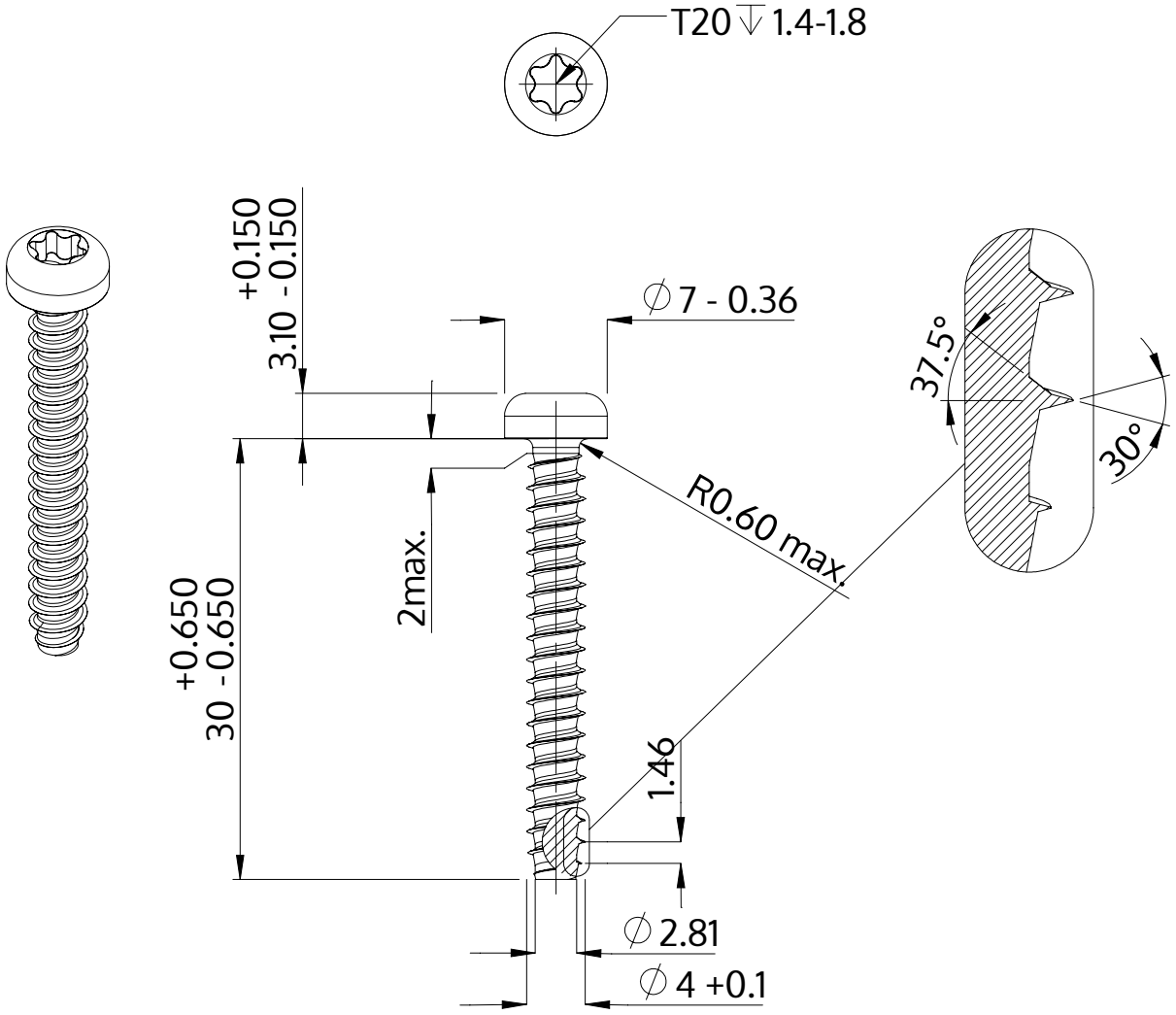

Popis	STP39 4.0x30.0 - T20
Materiál	Temperovaná ocel
Povrch	ZiNi černá-pasivovaná+temperovaná+utěsněná
Hmotnost	2.462 kg / 1000 Kus

SCREWERK	**STP390400300B**	
Metric výkres A4	Měřítko 2:1	2024-10