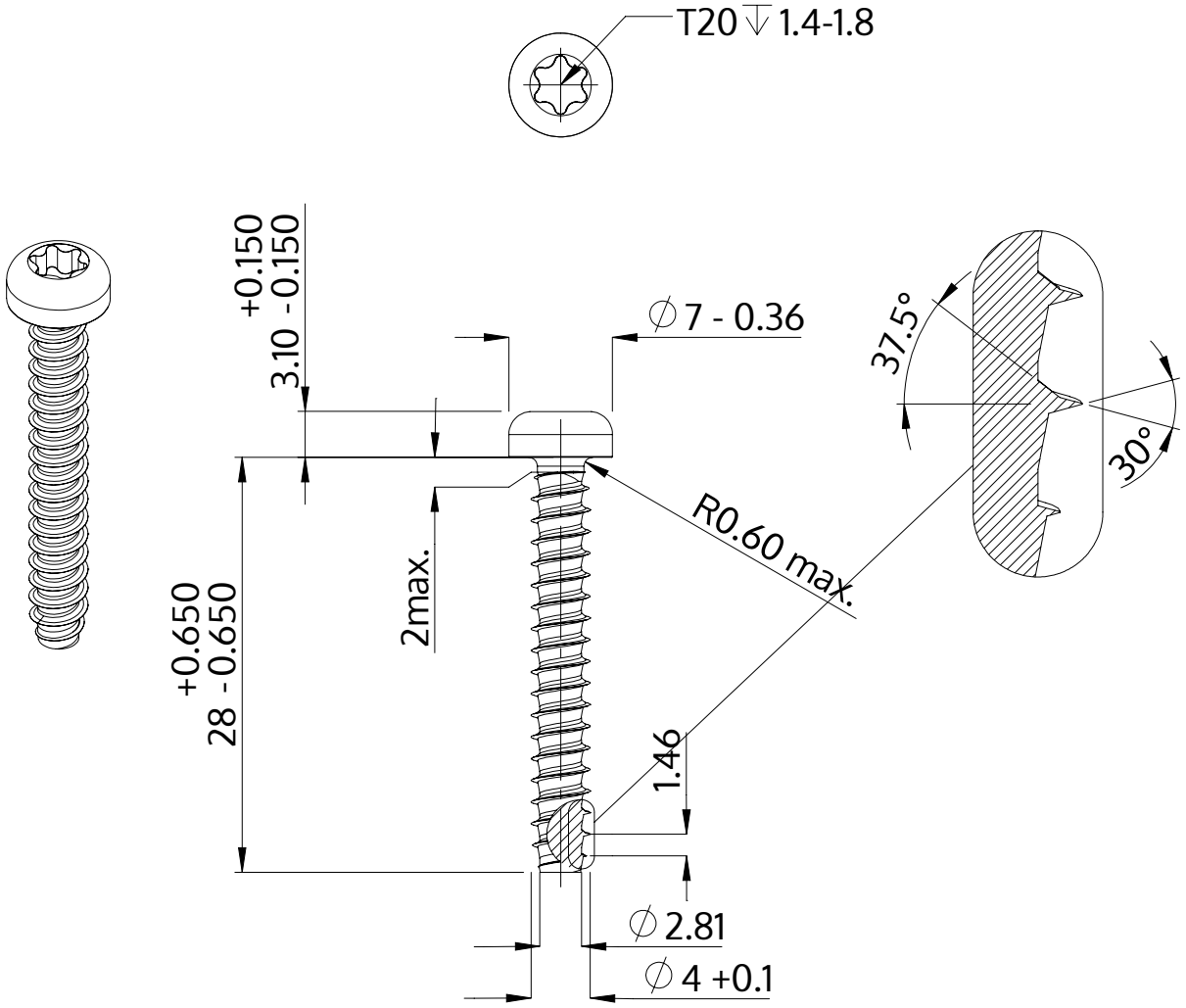

Описание	STP39 4.0x28.0 - T20
Материал	сталь, упрочненная
Поверхность	Оцинковка 5-7µm, термообработка,синий / прозрачный пассивация
Вес	2.341 kg / 1000 Штука

SCREWERK	**STP390400280S**	
Метрический чертеж A4	Шкала 2:1	2024-10