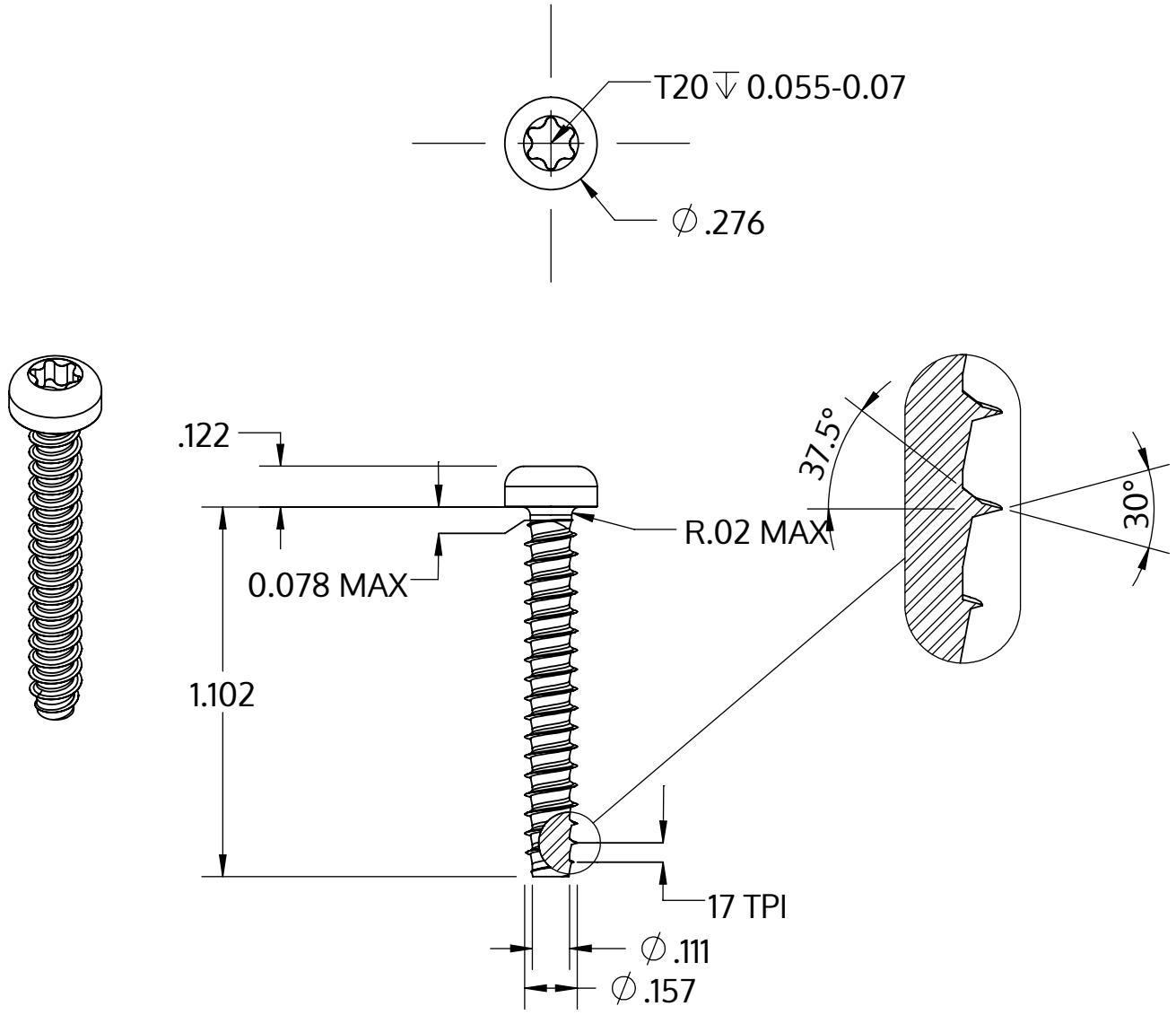

Metric size	M4 x 1.46 mm
US size (converted)	#8-17
	Tolerances [inch]
Length	+/- 0.025
Head diameter	+0 / -0.014
Head height	+/- 0.005
Thread diameter	+0.003 / -0

Description	STP39 4.0x28.0 - T20
Matière	acier inoxydable A4
Surface	brillant décapé et passivé
Poids	2.341 kg / 1000 Unité

SCREWERK	**STP390400280C**	
_Zoll Zeichnung Größe A	Redimensionner 2:1	2024-10