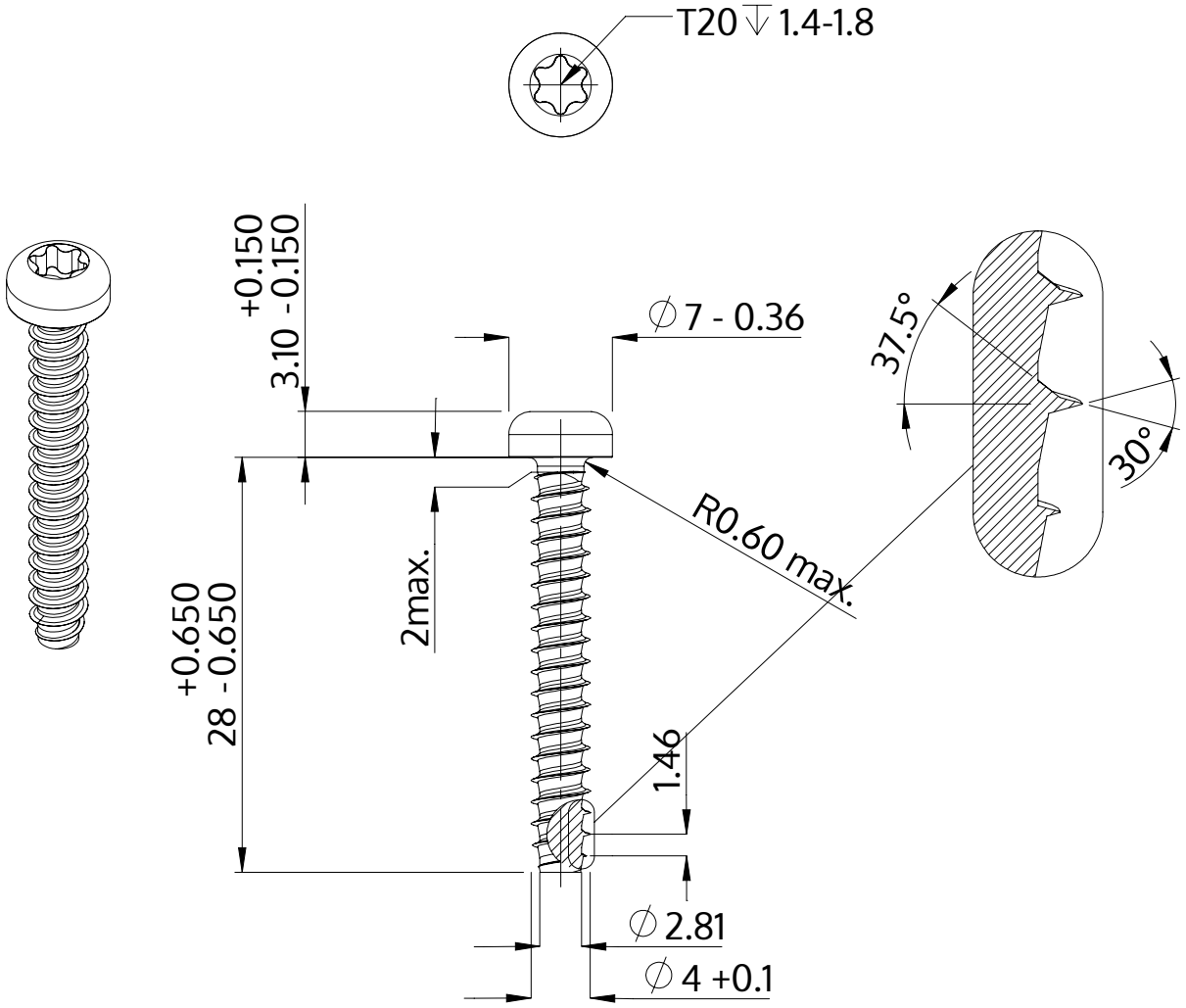

Description	STP39 4.0x28.0 - T20
Matière	acier inoxydable A4
Surface	brillant décapé et passivé
Poids	2.341 kg / 1000 Unité

SCREWERK	**STP390400280C**	
Dessin métrique A4	Redimensionner 2:1	2024-10