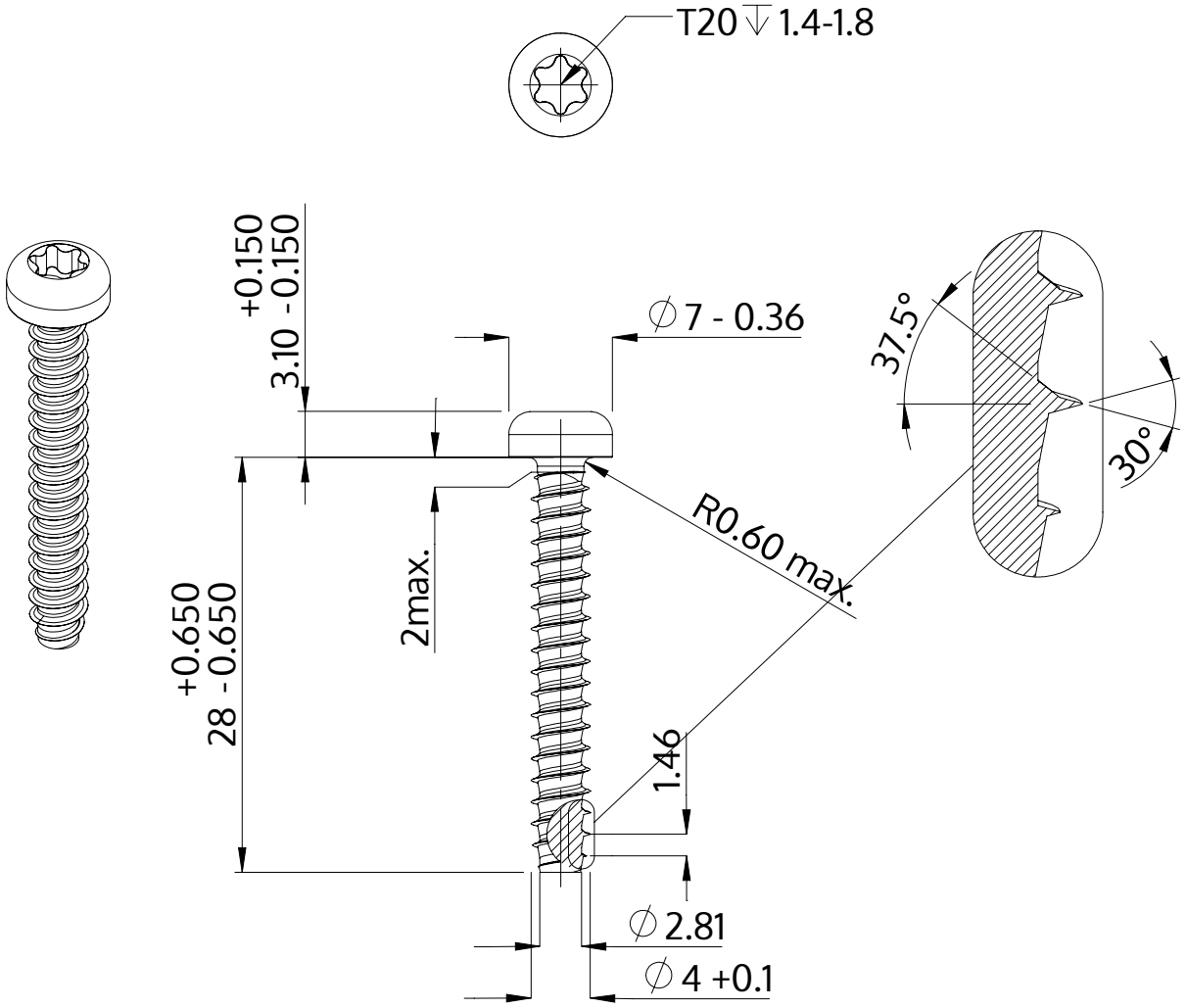


| | |
|---|---|
| Popis | STP39 4.0x28.0 - T20 |
| Materiál | Nerezová ocel A4 |
| Povrch | holá, mořená a pásová ocel |
| Hmotnost | 2.341 kg / 1000 Kus |

| | | |
|---|---|---|
| SCREWERK | **STP390400280C** | |
| Metric výkres A4 | Měřítko 2:1 | 2024-10 |