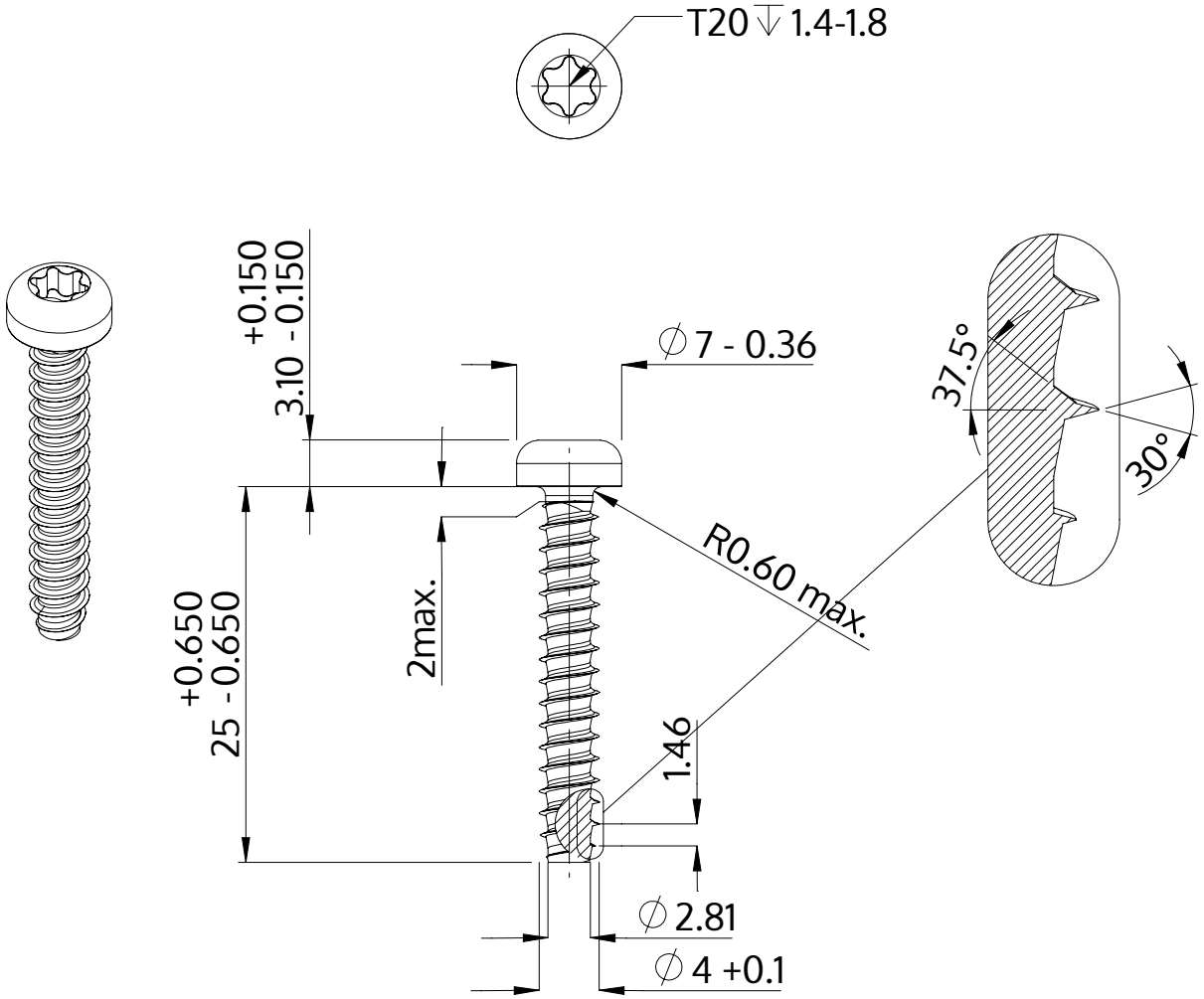

Açıklaması	STP39 4.0x25.0 - T20
Malzeme	Paslanmaz Çelik A4
Kaplama	Parlak, cilalanmış ve pasifleştirilmiştir
Ağırlık	2.159 kg / 1000 Adet

SCREWERK	**STP390400250C**	
Metrik çizim A4	Ölçeklendirme 2:1	2024-10