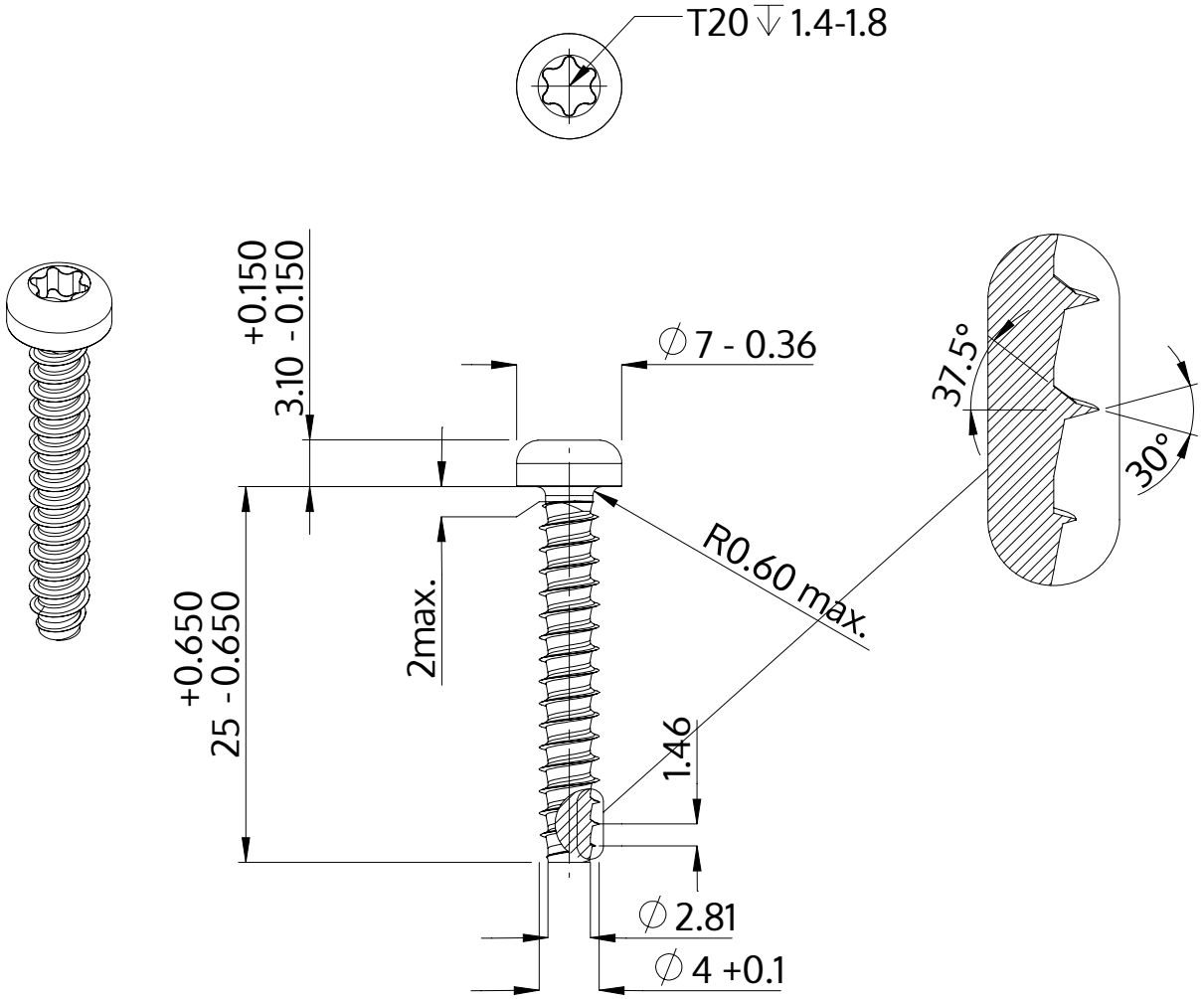

Descrizione	STP39 4.0x25.0 - T20
Materiale	acciaio inossidabile A4
Superficie	bianco-decapato e passivato
Peso	2.159 kg / 1000 pezzi

SCREWERK	**STP390400250C**	
Disegno metrico A4	Scala 2:1	2024-10