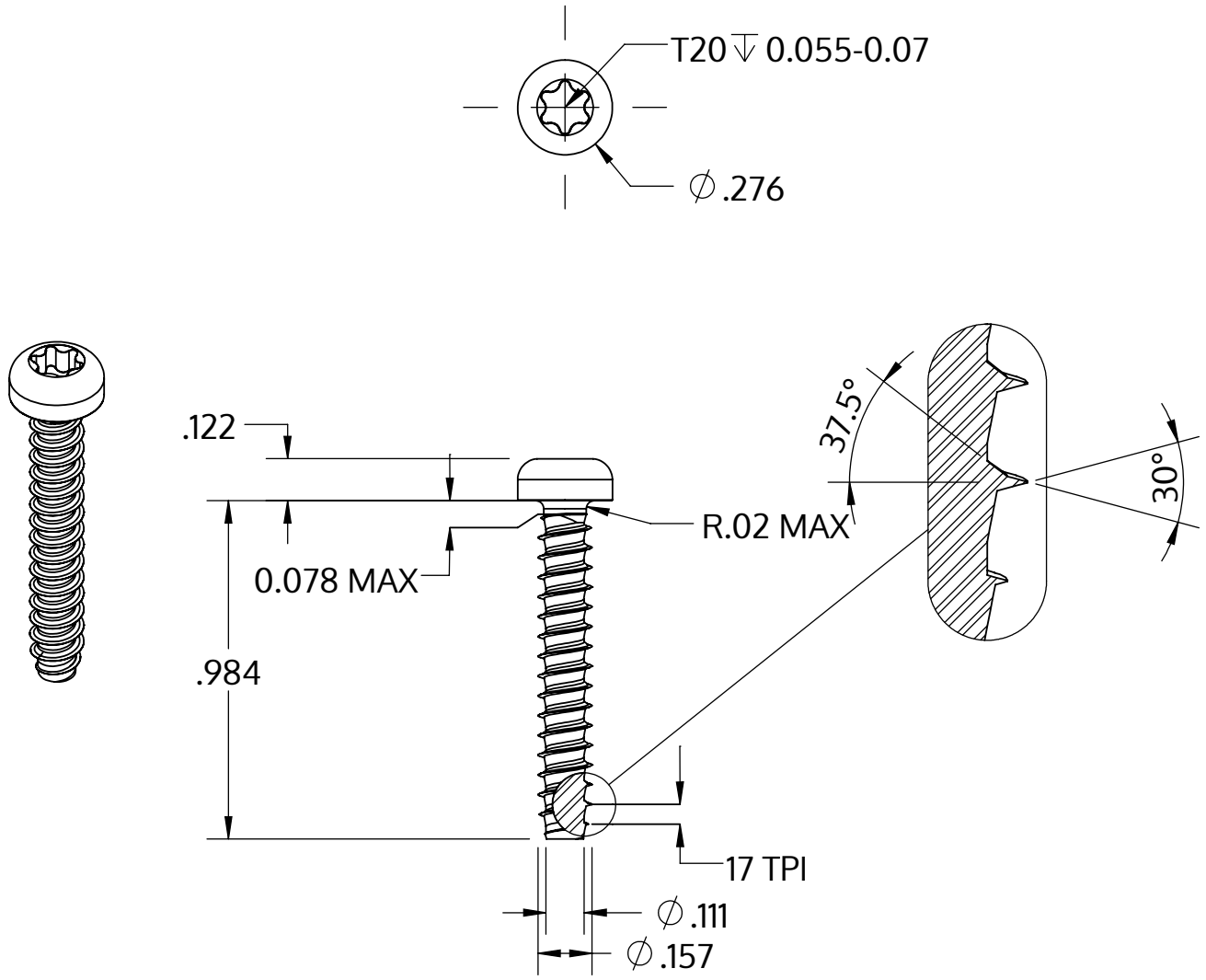

Metric size	M4 x 1.46 mm
US size (converted)	#8-17
	Tolerances [inch]
Length	+/- 0.025
Head diameter	+0 / -0.014
Head height	+/- 0.005
Thread diameter	+0.003 / -0

Descrição	STP39 4.0x25.0 - T20
Material	inox A4
Superfície	Decapado e passivado
Peso	2.159 kg / 1000 peças

SCREWERK	**STP390400250C**	
_Zoll Zeichnung Größe A	Escala 2:1	2024-10