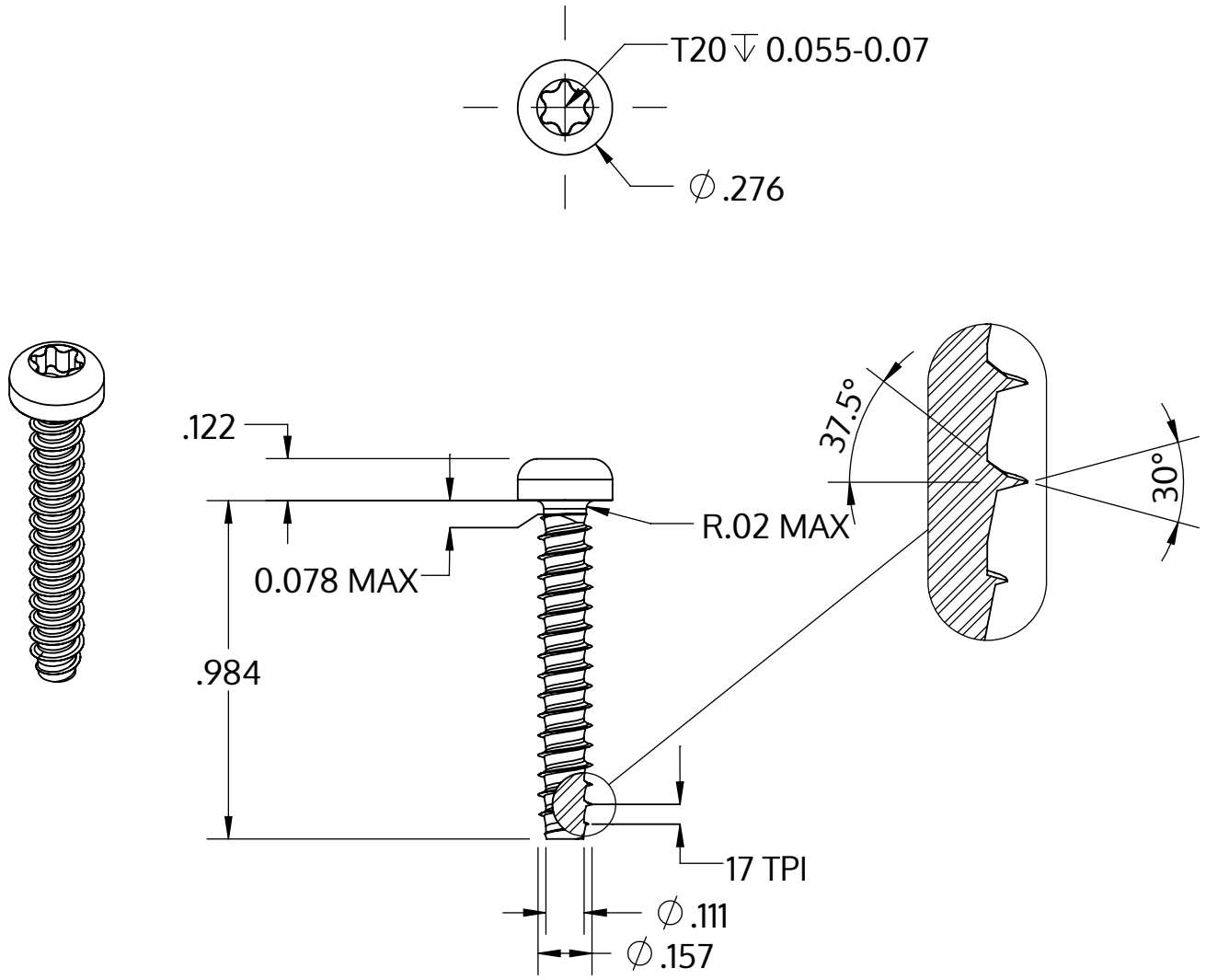


| | |
|---|---|
| Metric size | M4 x 1.46 mm |
| US size (converted) | #8-17 |
| | Tolerances [inch] |
| Length | +/- 0.025 |
| Head diameter | +0 / -0.014 |
| Head height | +/- 0.005 |
| Thread diameter | +0.003 / -0 |

| | |
|---|---|
| Описание | STP39 4.0x25.0 - T20 |
| Материал | неръждаема стомана A4 |
| Повърхност | гланциран, полиран, пасиваран |
| Тегло | 2.159 kg / 1000 Бройка |

| | | |
|---|---|---|
| SCREWERK | **STP390400250C** | |
| _Zoll Zeichnung Größe A | Мащаб 2:1 | 2024-10 |