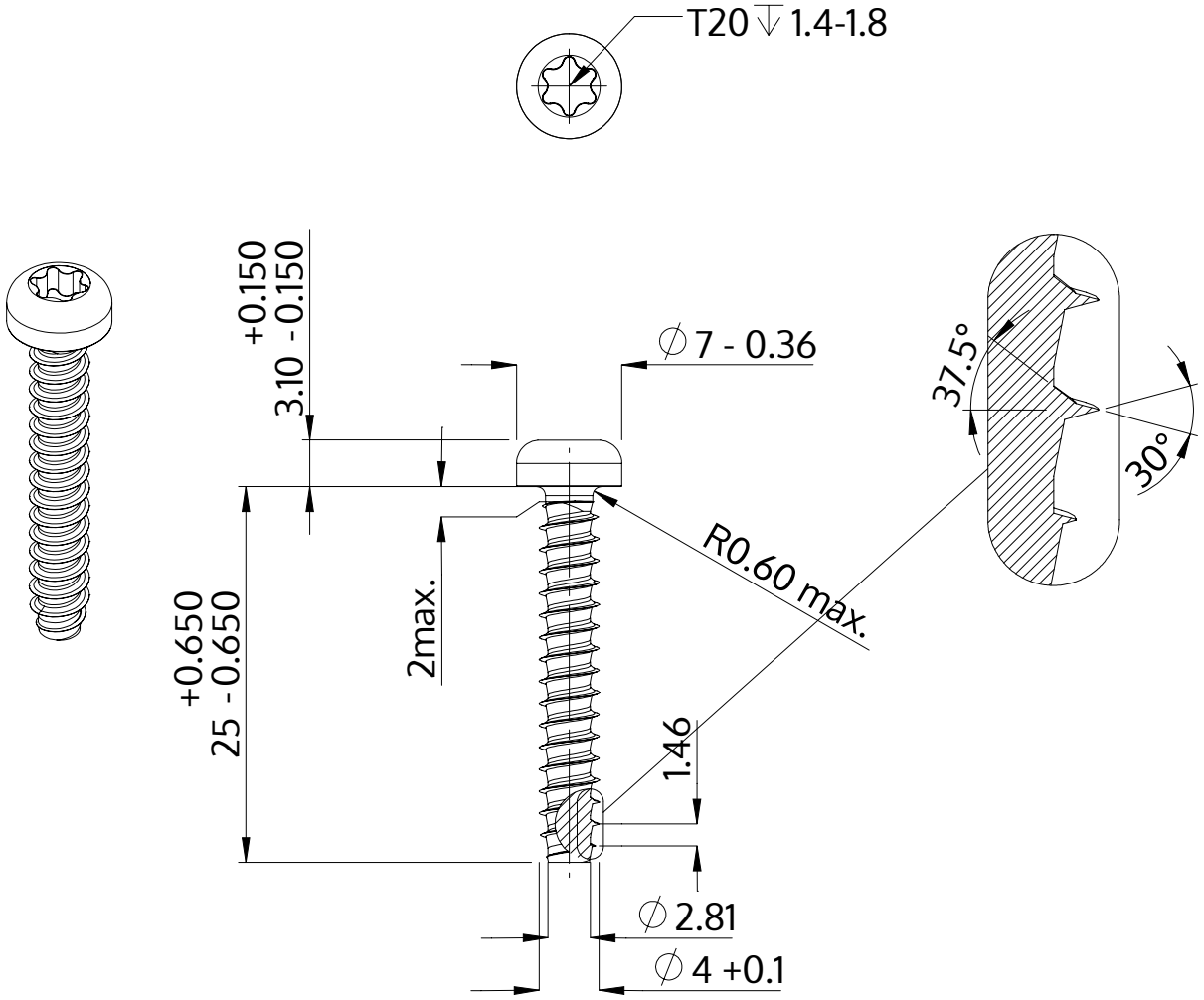

Описание	STP39 4.0x25.0 - T20
Материал	неръждаема стомана A4
Повърхност	гланциран, полиран, пасиваран
Тегло	2.159 kg / 1000 Бройка

SCREWERK	**STP390400250C**	
Метричен дизайн A4	Мащаб 2:1	2024-10