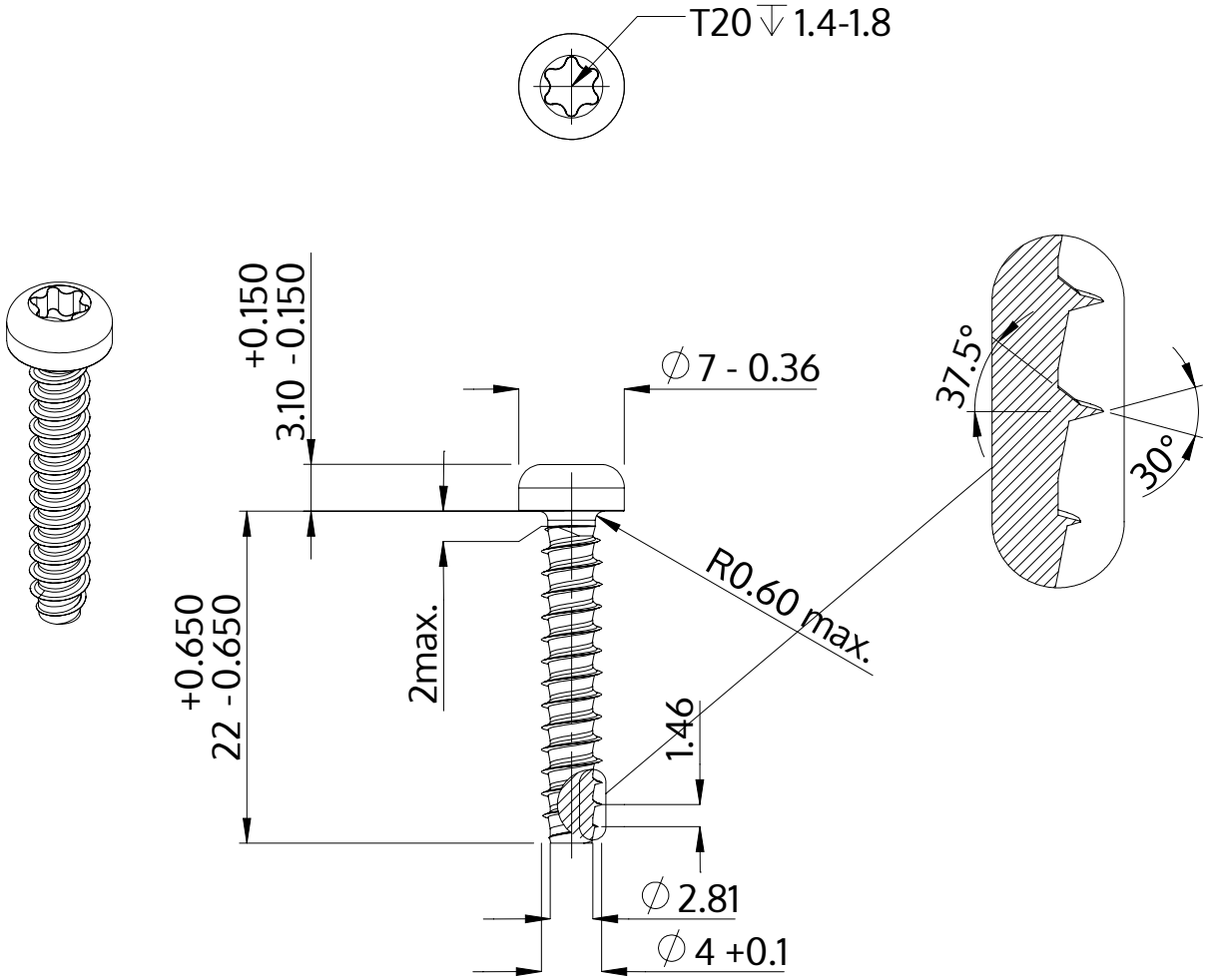


| | |
|---|---|
| Descriere | STP39 4.0x22.0 - T20 |
| Material | oţel inoxidabil A4 |
| Exterior | neacoperit, murat și pasivat |
| Greutate | 1.977 kg / 1000 unități |

| | | |
|---|---|---|
| SCREWERK | **STP390400220C** | |
| Desen metric A4 | Scalarea None:1 | 2024-04 |