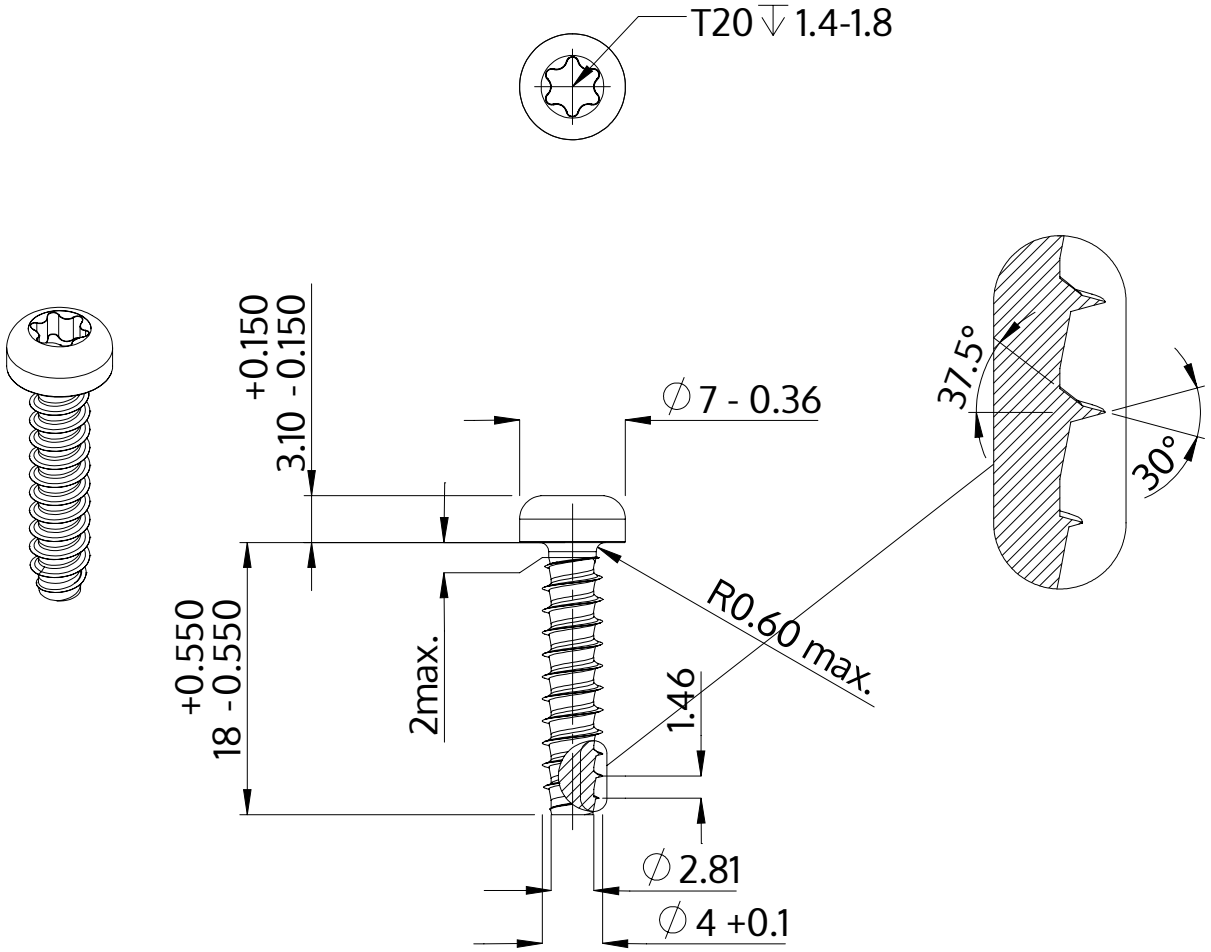

Beschrijving	STP39 4.0x18.0 - T20
Materiaal	veredeld staal
Oppervlak	ZnNi zwart-gepassiveerd, getempert, verzegeld
Gewicht	1.735 kg / 1000 stuk

SCREWERK	**STP390400180B**	
Metrische tekening A4	Schaal 2:1	2024-10