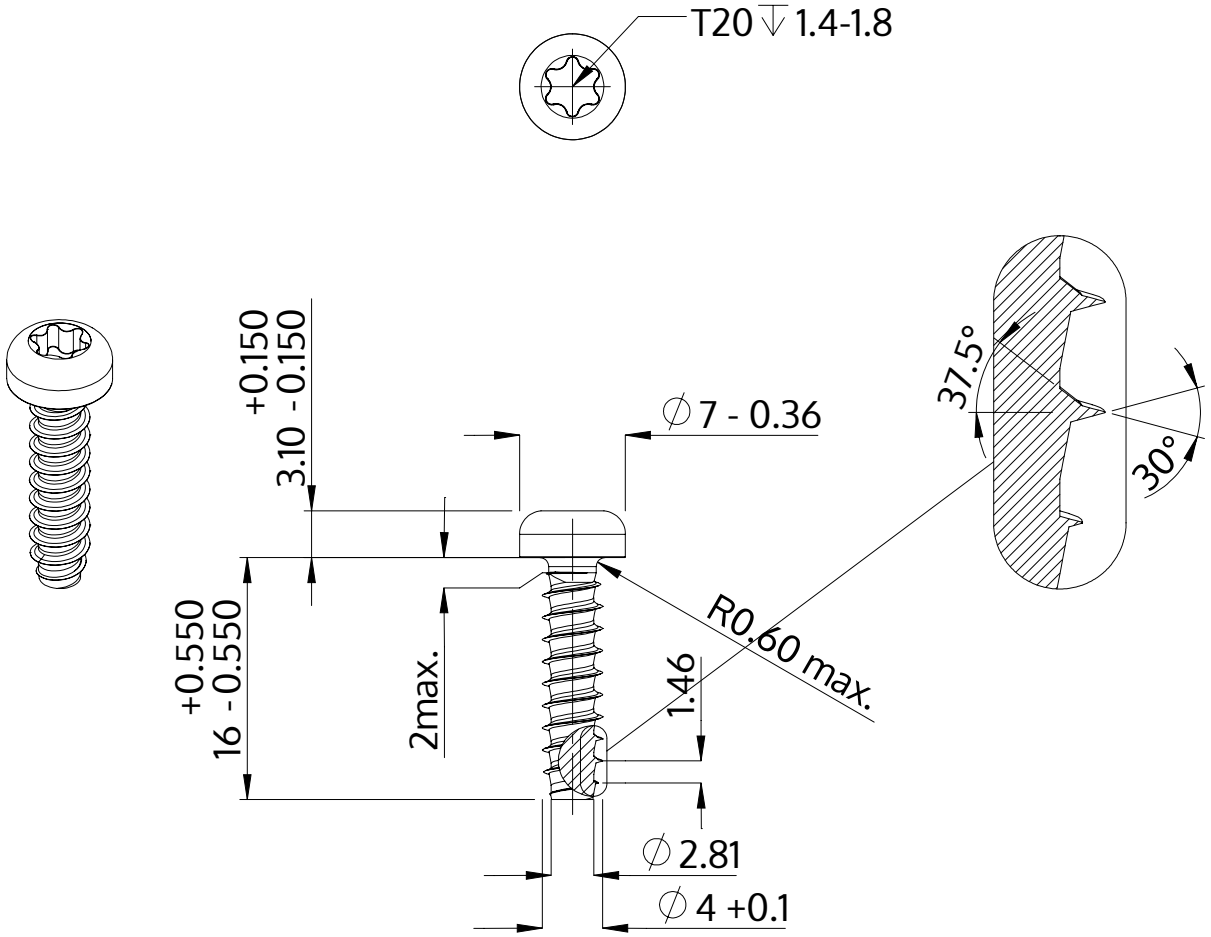

Description	STP39 4.0x16.0 - T20
Matière	Acier,trempé et revenu
Surface	zinguée 5-7 µm,recuit, bleue / passivée avec transparence
Poids	1.614 kg / 1000 Unité

SCREWERK	**STP390400160S**	
Dessin métrique A4	Redimensionner None:1	2024-04