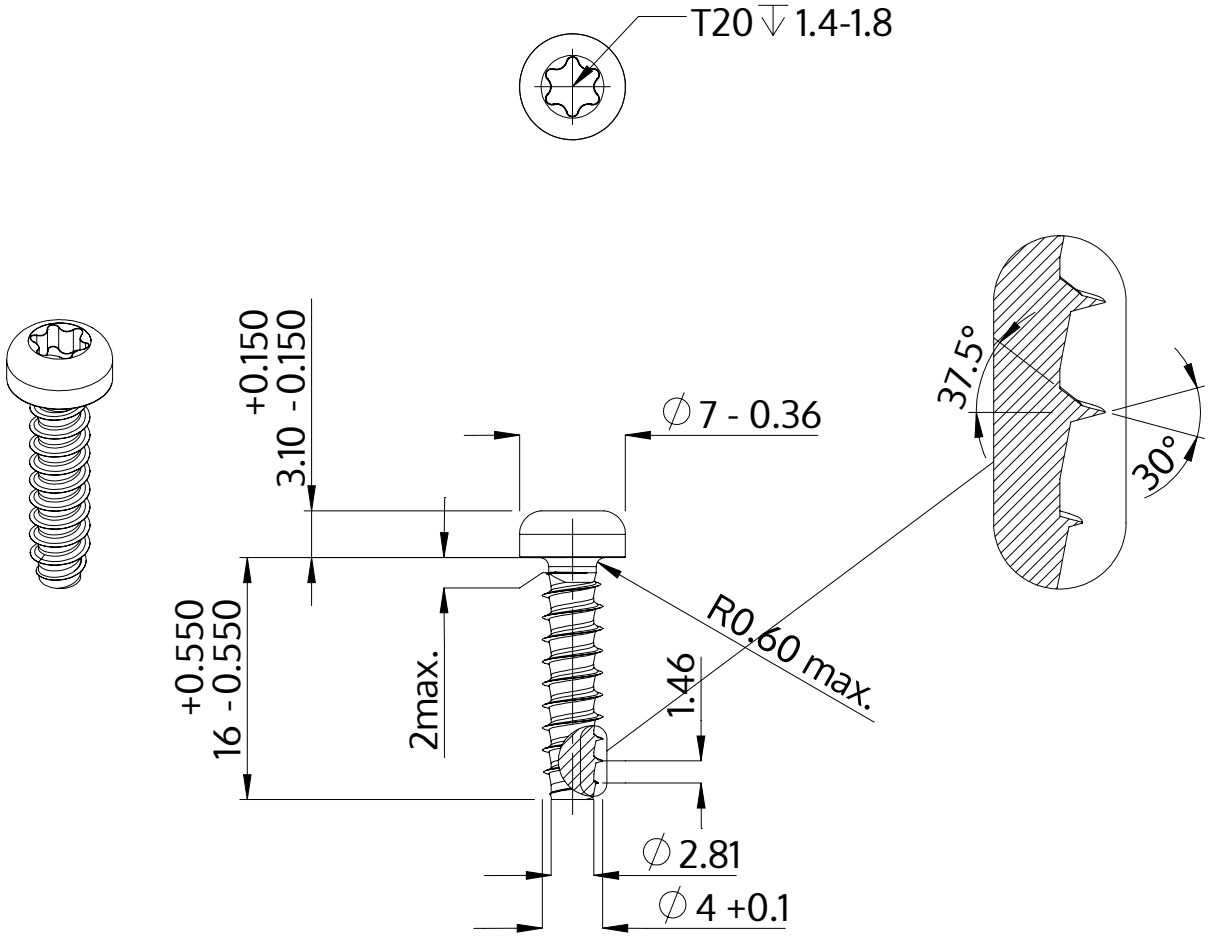

Descrição	STP39 4.0x16.0 - T20
Material	aço, endurecido
Superfície	Zincado Niquelado Galvanizado, Passivado negro
Peso	1.614 kg / 1000 peças

SCREWERK	**STP390400160B**	
Desenho Métrico A4	Escala 2:1	2024-10