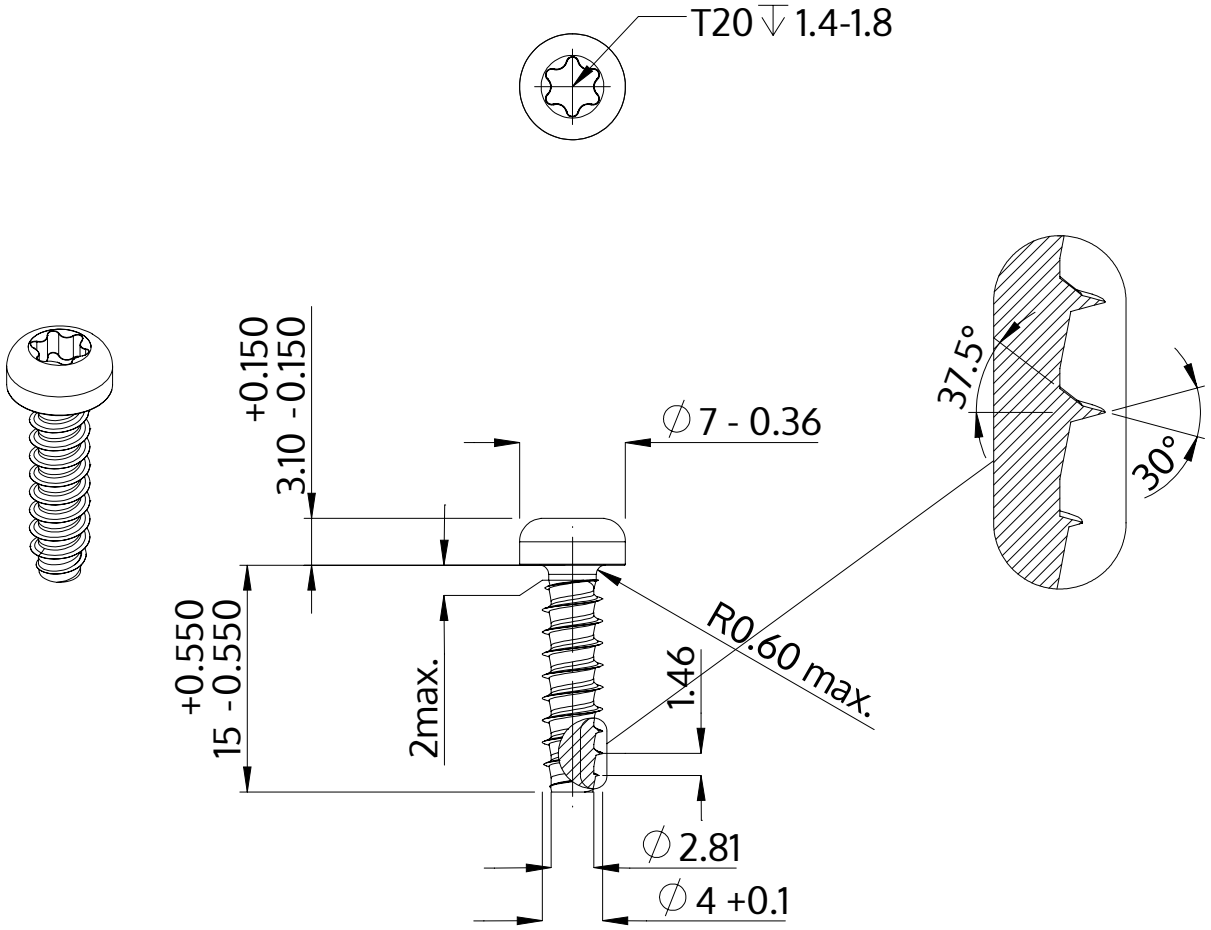

Descrição	STP39 4.0x15.0 - T20
Material	inox A4
Superfície	Decapado e passivado
Peso	1.553 kg / 1000 peças

SCREWERK	**STP390400150C**	
Desenho Métrico A4	Escala 2:1	2024-10