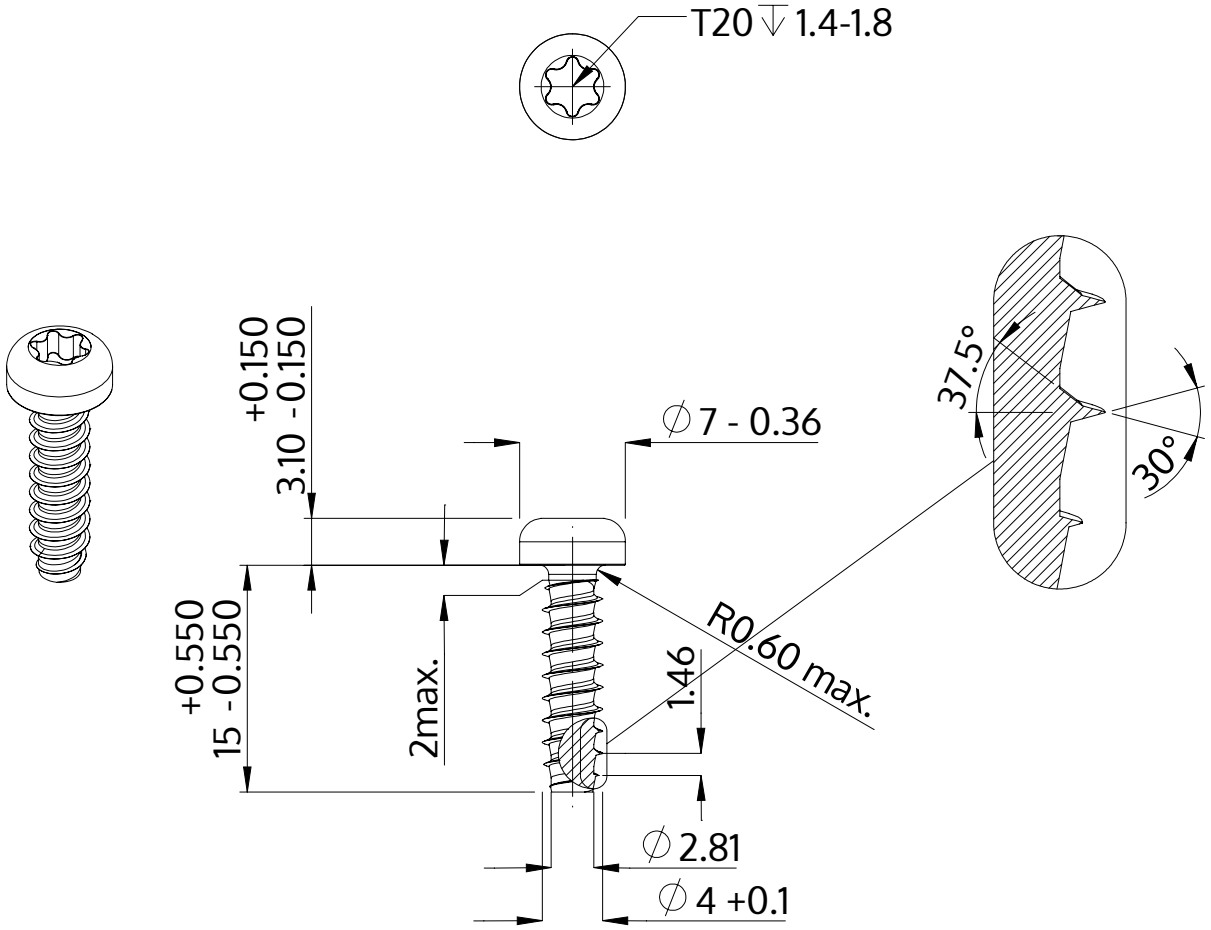

Popis	STP39 4.0x15.0 - T20
Materiál	Nerezová ocel A4
Povrch	holá, mořená a pásová ocel
Hmotnost	1.553 kg / 1000 Kus

SCREWERK	**STP390400150C**	
Metric výkres A4	Měřítko 2:1	2024-10