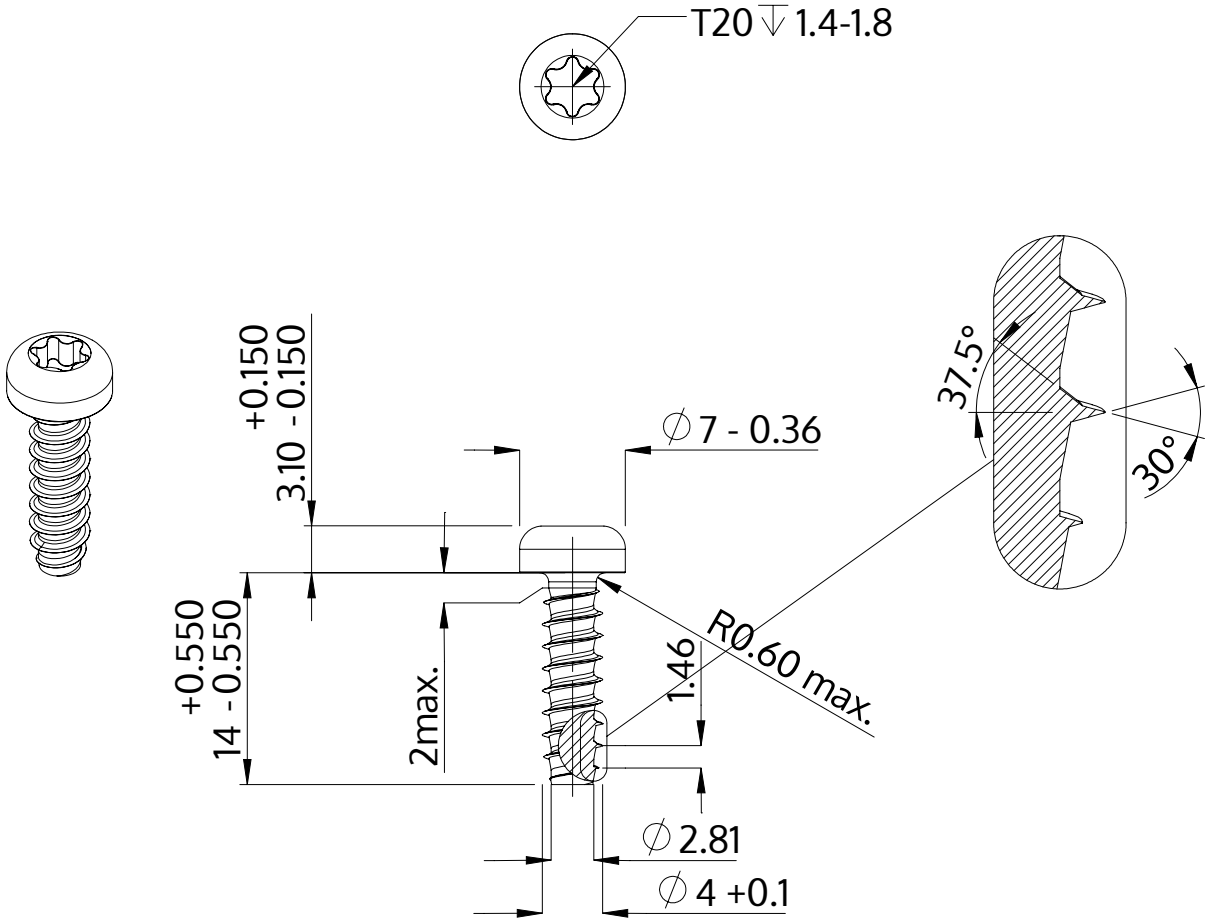

Descrição	STP39 4.0x14.0 - T20
Material	inox A2
Superfície	Decapado e passivado
Peso	1.492 kg / 1000 peças

SCREWERK	**STP390400140E**	
Desenho Métrico A4	Escala 2:1	2024-10