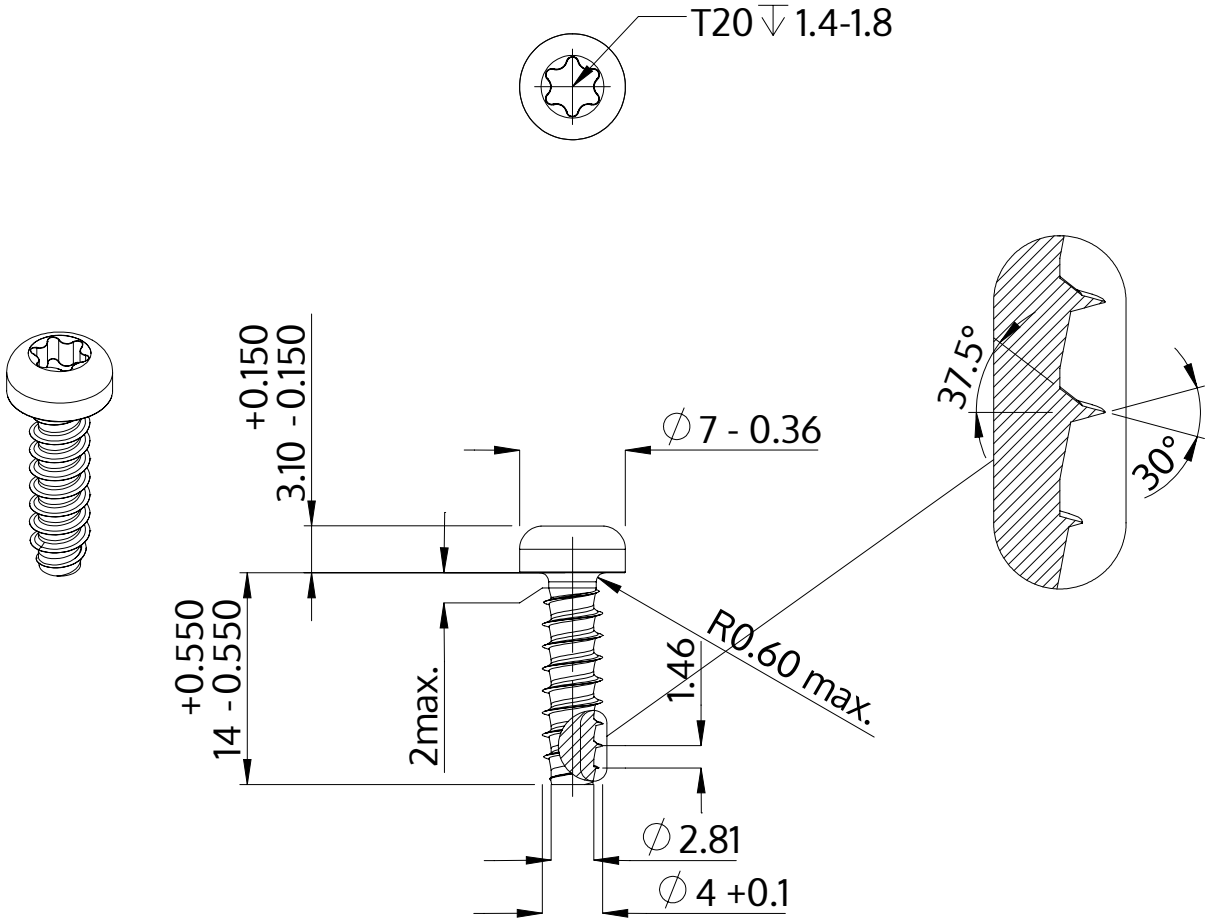

Açıklaması	STP39 4.0x14.0 - T20
Malzeme	Paslanmaz Çelik A4
Kaplama	Parlak, cilalanmış ve pasifleştirilmiştir
Ağırlık	1.492 kg / 1000 Adet

SCREWERK	**STP390400140C**	
Metrik çizim A4	Ölçeklendirme 2:1	2024-10