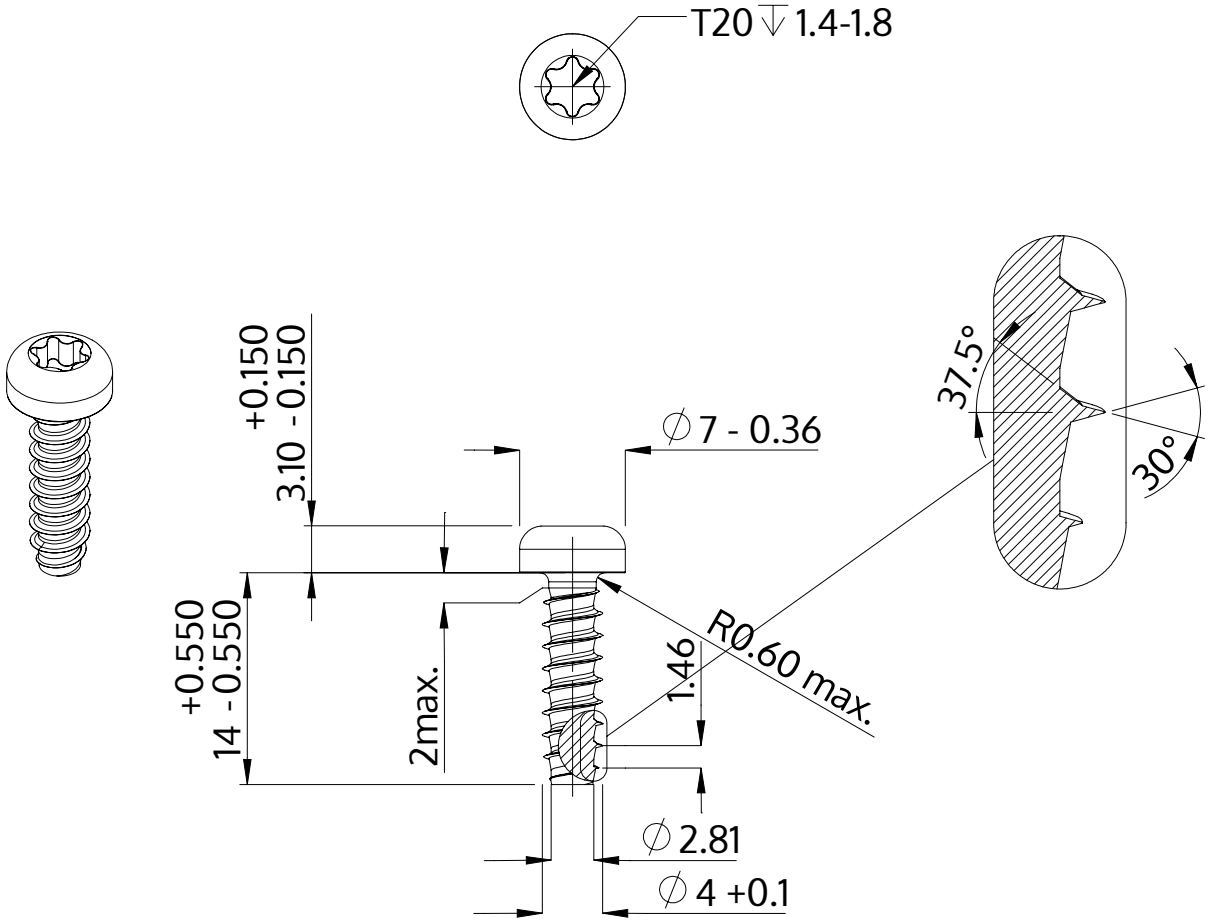

Descrizione	STP39 4.0x14.0 - T20
Materiale	acciaio, temprato
Superficie	Placcato Zinco-Nichel, passivato nero, ricotto, sigillato
Peso	1.492 kg / 1000 pezzi

SCREWERK	**STP390400140B**	
Disegno metrico A4	Scala 2:1	2024-10